Crometta S
Showerpipe 240 1jet con termostatico
Finiture : **cromo** Cod.art. : **27267000**

Descrizione

Caratteristiche

- inclinazione può essere regolata da 45°
- soffione doccia Crometta S 240
- dimensione: 240 mm
- soffione con inclinazione regolabile
- tipo di getto: Rain
- portata getto Rain (a 3 bar): 16 l/min
- corpo soffione cromato
- lunghezza braccio doccia: 350 mm
- blocco di sicurezza a 40°C
- limitatore dell'acqua calda regolabile
- comando utenze mediante maniglia
- tipo di montaggio: installazione esterna
- dimensione raccordo DN15
- raccordo filettato G ½
- interasse 150 mm ± 12 mm
- supporto doccetta regolabile in altezza

Tecnologia

Quick Clean

XXL Performance

Premi di design

iF DESIGN AWARD 2016

Immagine prodotto

Disegno in scala

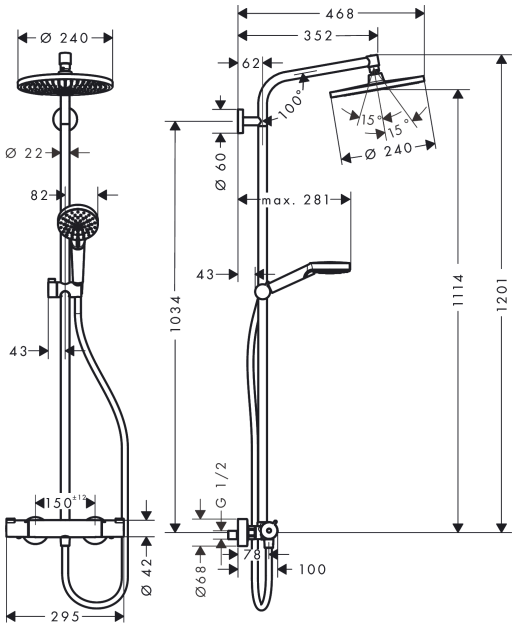

Crometta S
Showerpipe 240 1jet con termostatico
Finiture : **cromo** Cod.art. : **27267000**

Diagramma di flusso

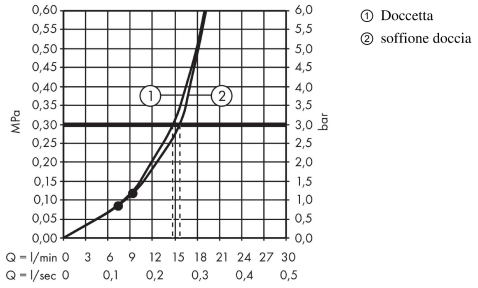

Crometta S
Showerpipe 240 1jet con termostatico
Finiture : **cromo** Cod.art. : **27267000**
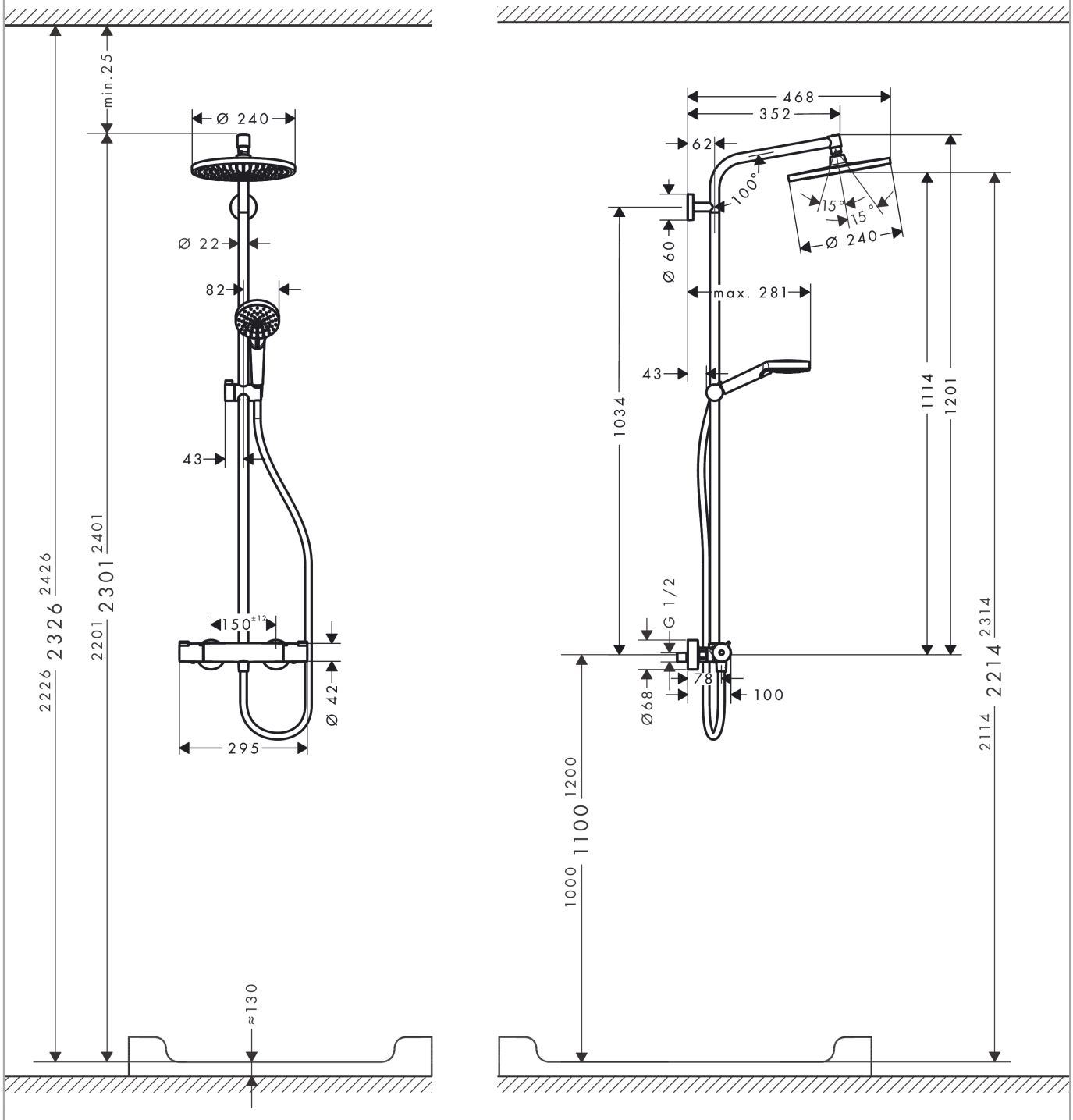
Esempio d'installazione