Art. V604WF

Miscelatore lavabo monoforo

- interasse bocca 13 cm
- maniglia
- limitatore di portata 5 l/min a 3 bar
- flessibili di alimentazione
- SENZA SCARICO

Progetto:

Stanza:

Data:

Commento:

Finiture:

☐	**Cromo**	61 02 V604WF
☐	**Nero Opaco**	61 13 V604WF

Aeratore 5 l/min

Pressione (bar)	Portata (l/min)
0,5	2,34
1	5,09
2	5,1
3	5,38
4	5,39

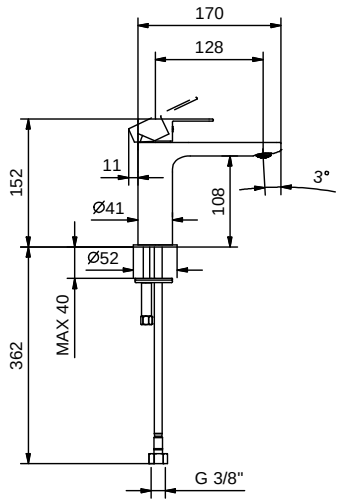

Certificazioni:

lead free