Art. V608F

Miscelatore bidet monoforo

- interasse bocca 13 cm
- maniglia
- limitatore di portata 5 l/min a 3 bar
- aeratore snodato
- flessibili di alimentazione
- CON SCARICO a pressione

Progetto:

Stanza:

Data:

Commento:

Finiture:

- ☐ **Cromo** 61 02 V608F
- ☐ **Nero Opaco** 61 13 V608F

Aeratore 5 l/min
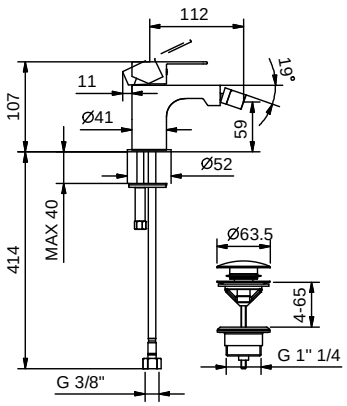
Pressione (bar)	Portata (l/min)
0,5	2,86
1	4,5
2	4,69
3	4,86
4	4,91