Art. V681B+M585A

Miscelatore doccia incasso

- maniglie
- deviatore a rotazione a 2 uscite
- ingressi da 1/2"
- isolamento acustico

Progetto:

Stanza:

Data:

Commento:

Parte esterna
Finiture:

☐ **Cromo** 61 02 V681B
☐ **Nero Opaco** 61 13 V681B

Parte da incasso
Finiture:

☐ 44 00 M585A

Uscita 1	
Pressione (bar)	Portata (l/min)
0,5	8,44
1	16,79
2	20,5
3	23,76
4	26,36
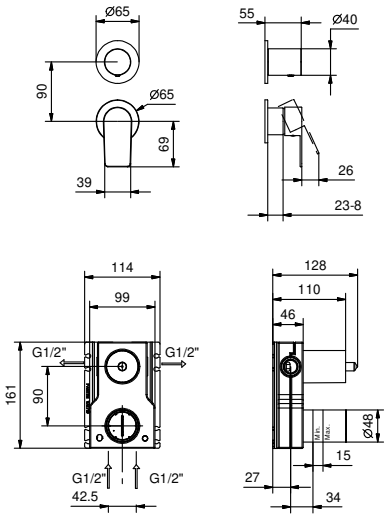
Uscita 2	
Pressione (bar)	Portata (l/min)
0,5	7,45
1	14,59
2	17,9
3	20,7
4	23,16