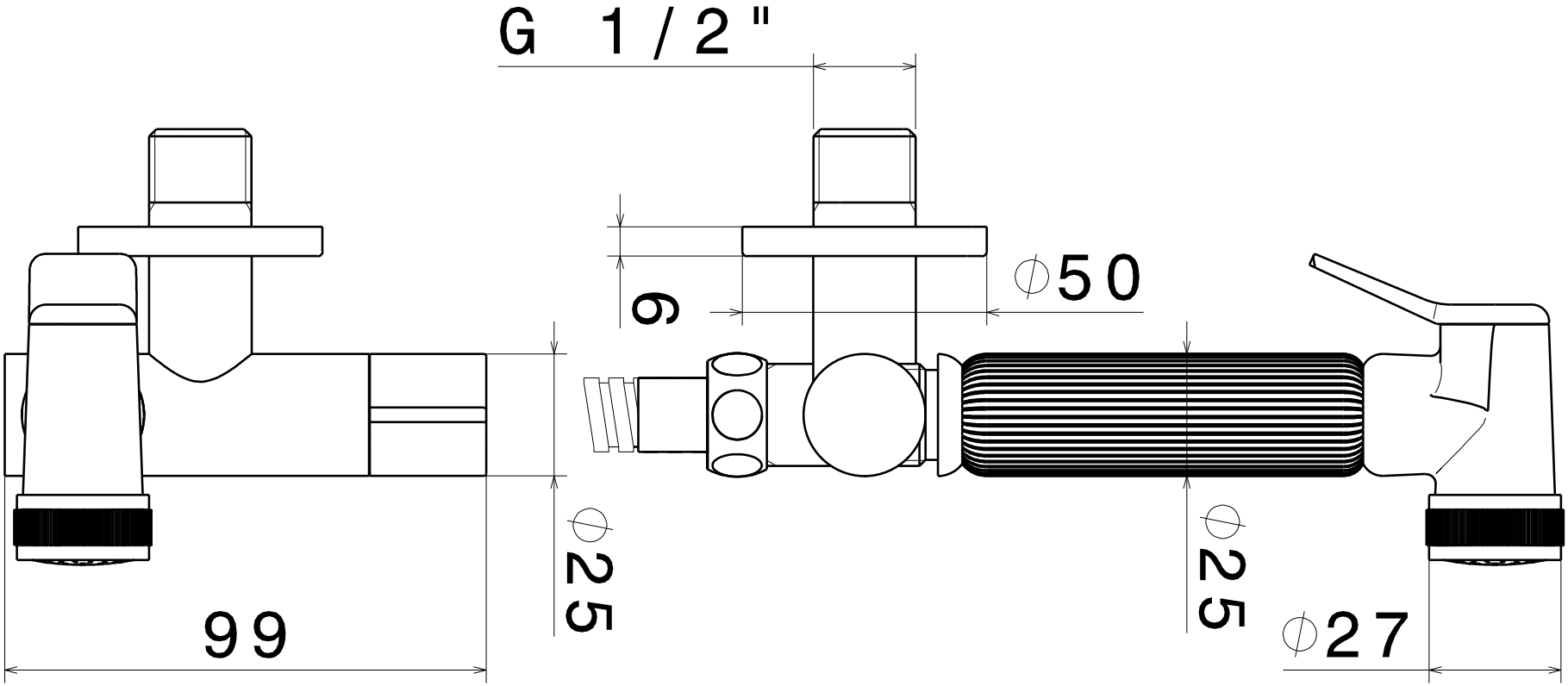
G 1/2"
6
⌀50
⌀25
⌀25
⌀27
99