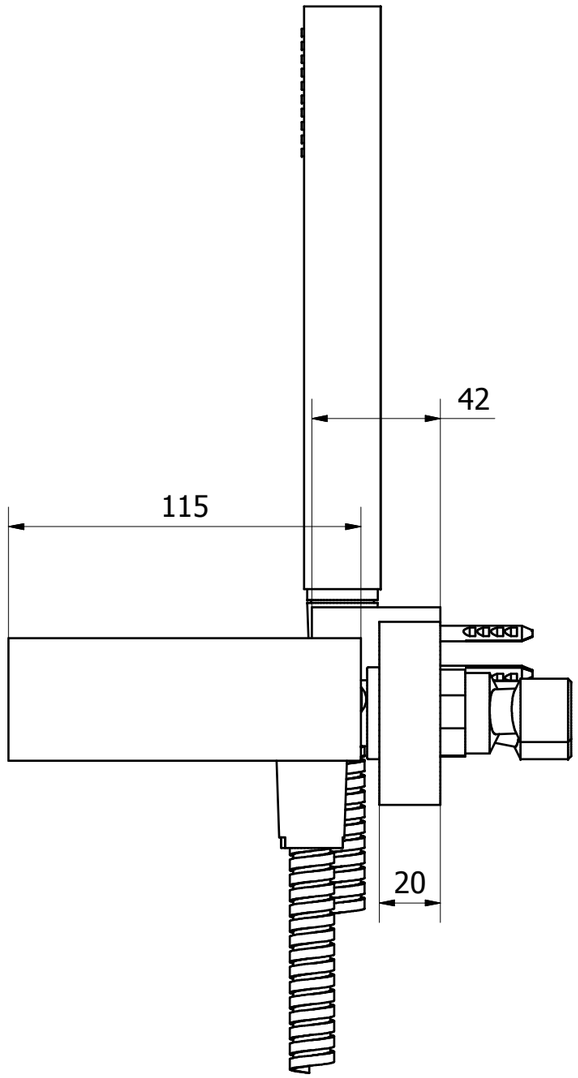

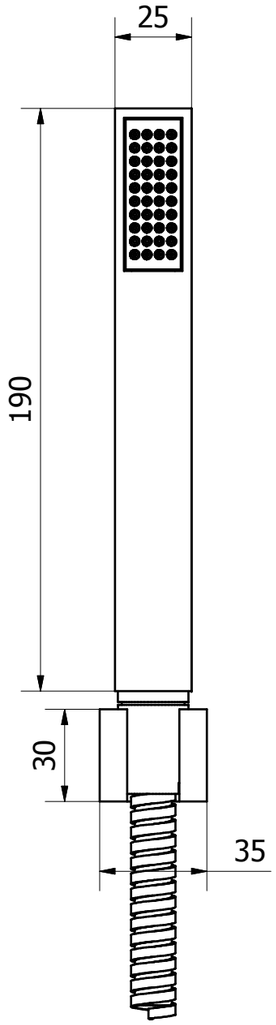

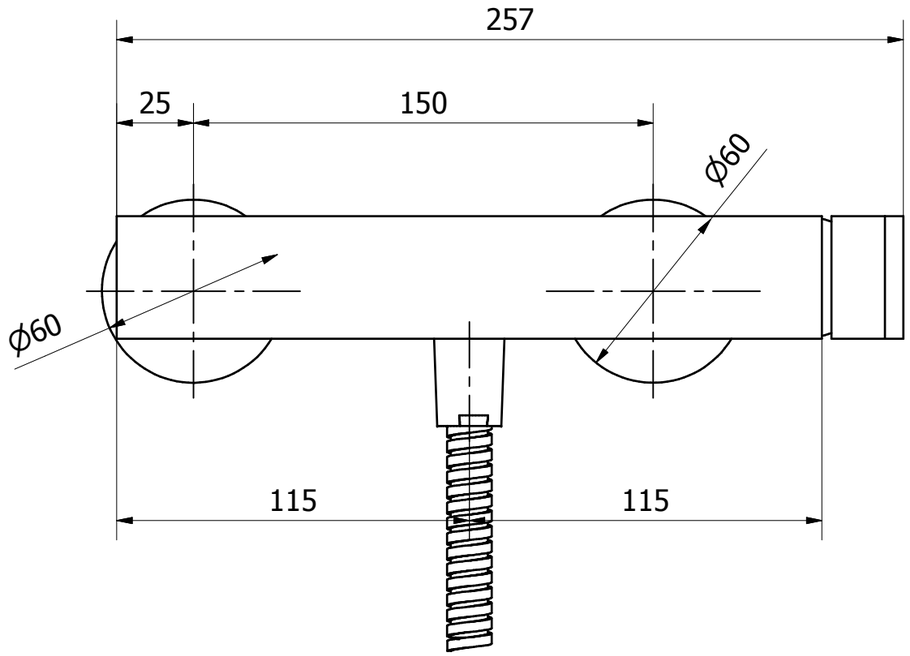

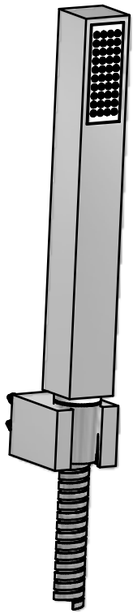

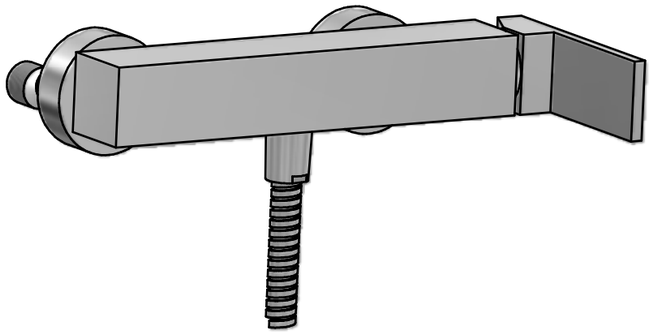

A termini di legge questo disegno non può essere riprodotto senza la nostra autorizzazione

www.ibrubinetterie.it
Via dei Pianotti 3/5
25068 Sarezzo - BRESCIA
tel. 030802101 fax. 030803097
www.ibrubinetterie.it

Tolleranze generali	Peso	Scala	Formato
		1:2	ISO A3

Materiale			
Disegnatore	Data creazione	Approvato da	Approvato il
Vivenzi M.	*17/11/2010*	*Tira G.*	*17/11/2010*

Denominazione	Codice
Ingombro doccia esterno Rubacuori	*KRU350CCXN_1*