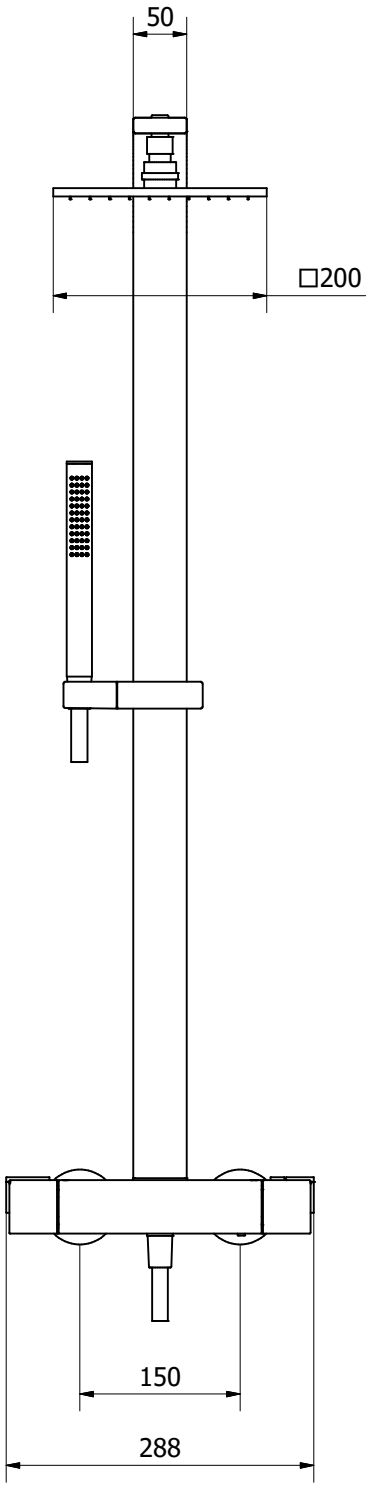

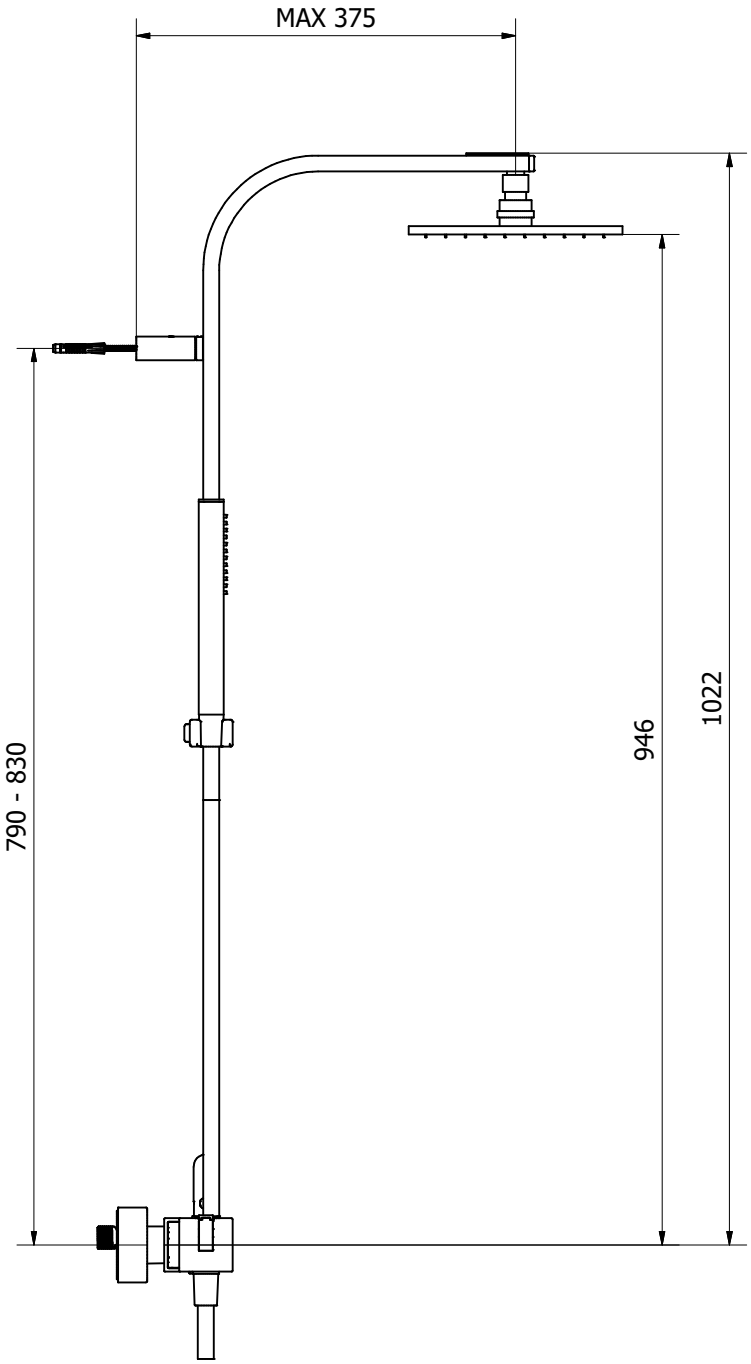

A termini di legge questo disegno non può essere riprodotto senza la nostra autorizzazione

IB RUBINETTI
Via dei Pianotti 3/5
25068 Sarezzo - BRESCIA
tel. 030802101 fax. 030803097
www.ibrubinetterie.it

Tolleranze generali	Peso	Scala	Formato
		1:5	A3

Materiale

Disegnatore	Data creazione	Approvato da	Approvato il
M. Vivenzi	*12/09/2018*		

Denominazione: *Colonna doccia con termo quadra*

Codice: *KRU800CCXN_1*