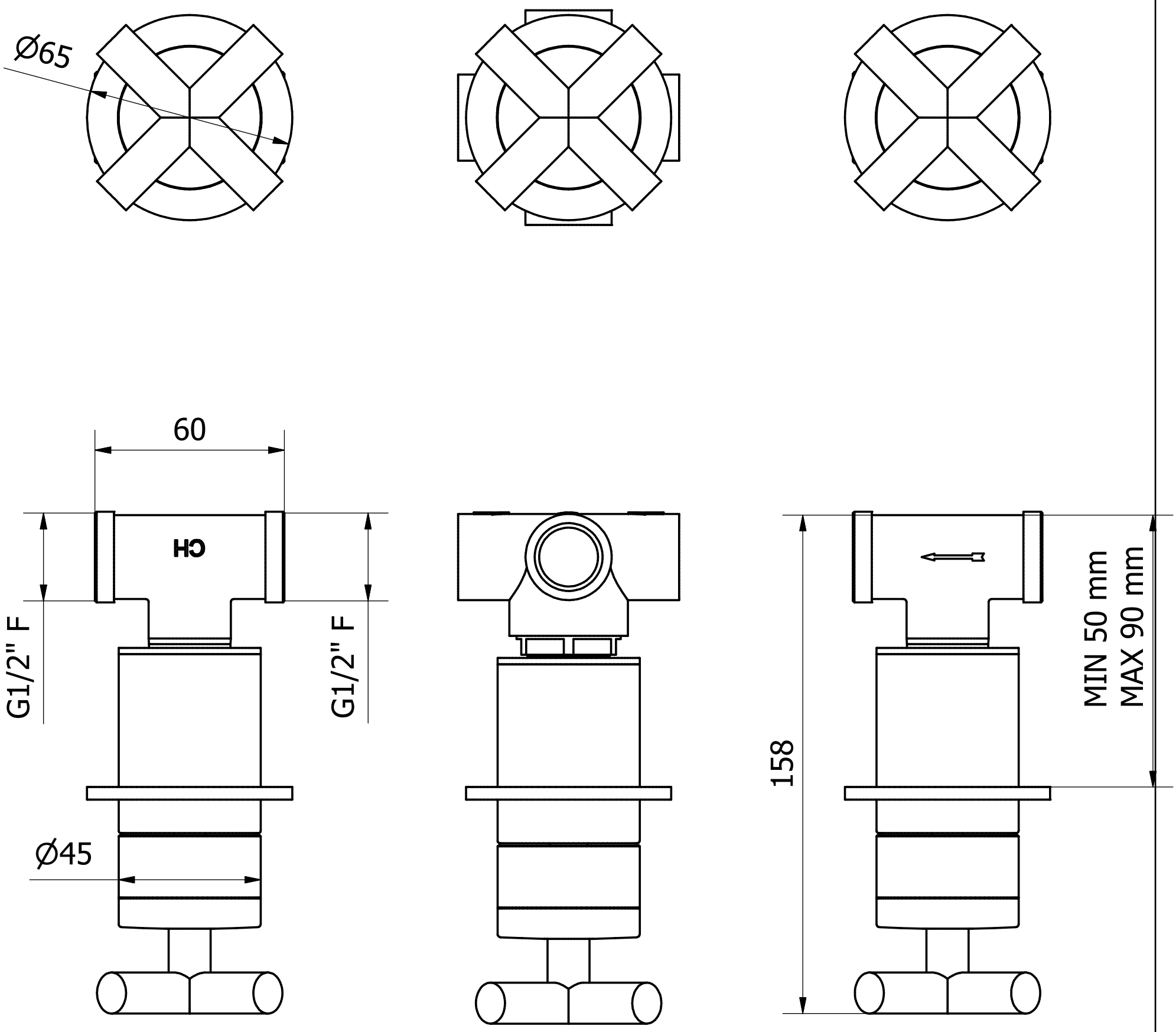

A termini di legge questo disegno non può essere riprodotto senza la nostra autorizzazione

www.ibrubinetterie.it
Via dei Pianotti 3/5
25068 Sarezzo - BRESCIA
tel. 030802101 fax. 030803097
www.ibrubinetterie.it

Tolleranze generali	Peso	Scala	Formato
±0.1			ISO A4

Materiale

Disegnatore	Data creazione	Approvato da	Approvato il
Vivenzi M.	*09/07/2014*		

Denominazione: *Ingombro doccia incasso 2 vie Wow*

Codice: *KWO410CCXN_1*