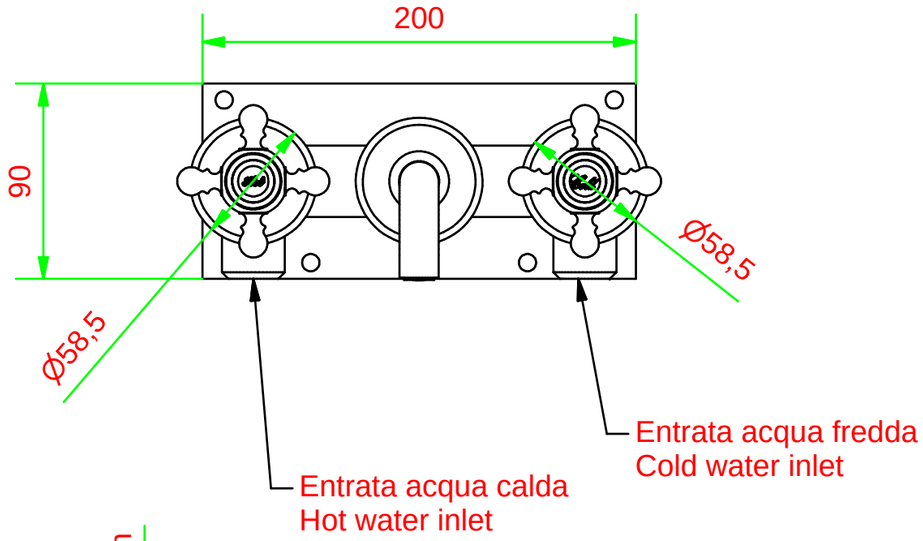

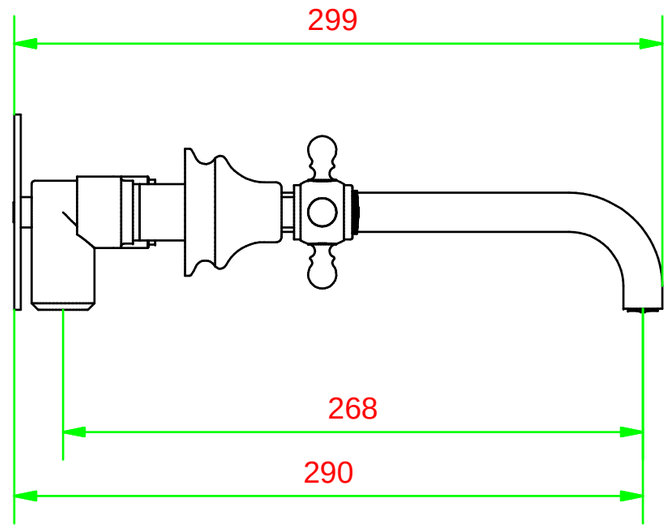

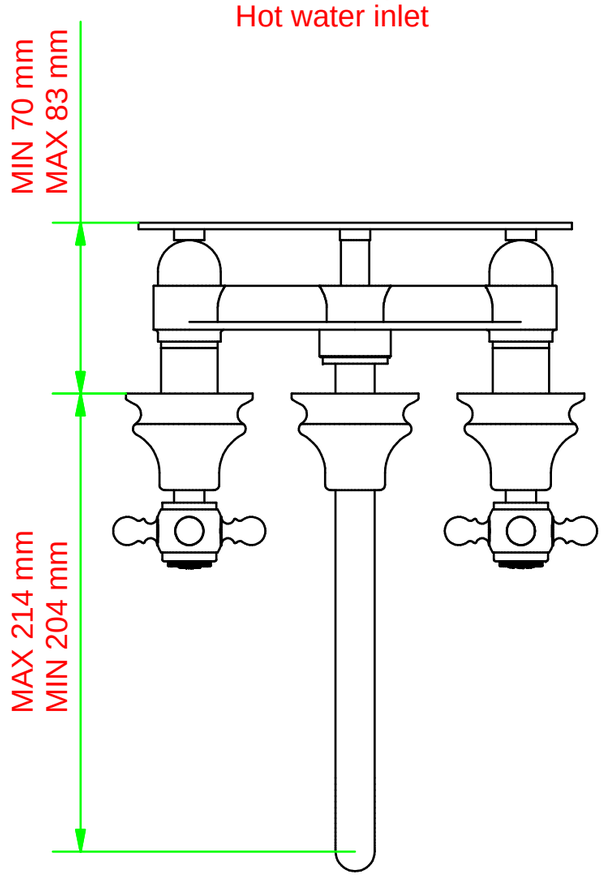

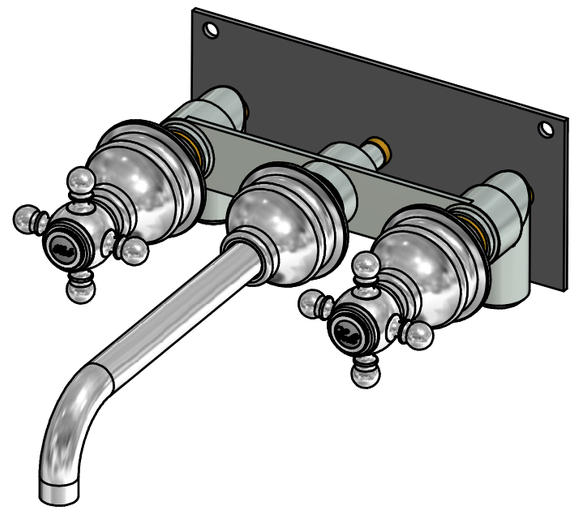

A termini di legge questo disegno non può essere riprodotto senza la nostra autorizzazione

www.ibrubinetterie.it
Via dei Pianotti 3/5
25068 Sarezzo - BRESCIA
tel. 030802101 fax. 030803097
www.ibrubinetterie.it

Tolleranze generali	Peso	Scala	Formato
			ISO A4

Materiale			

Disegnatore	Data creazione	Approvato da	Approvato il
Vivenzi M.	*16/07/2014*		

Denominazione	Codice
Ingombro lavabo incasso Hermes lungo	*KHR207CCXN_15*