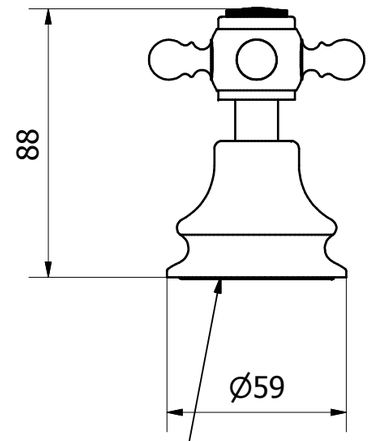

FORO
SUL PIANO
28-÷35 mm

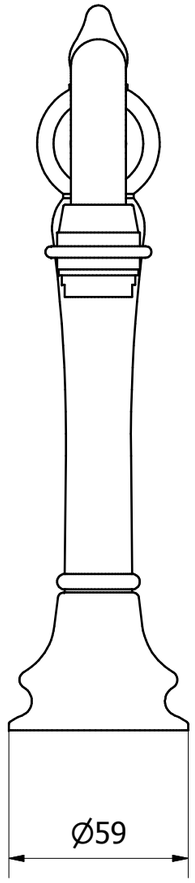

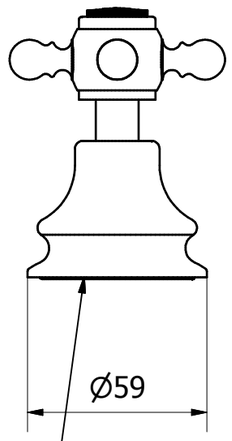

FORO
SUL PIANO
28÷35 mm

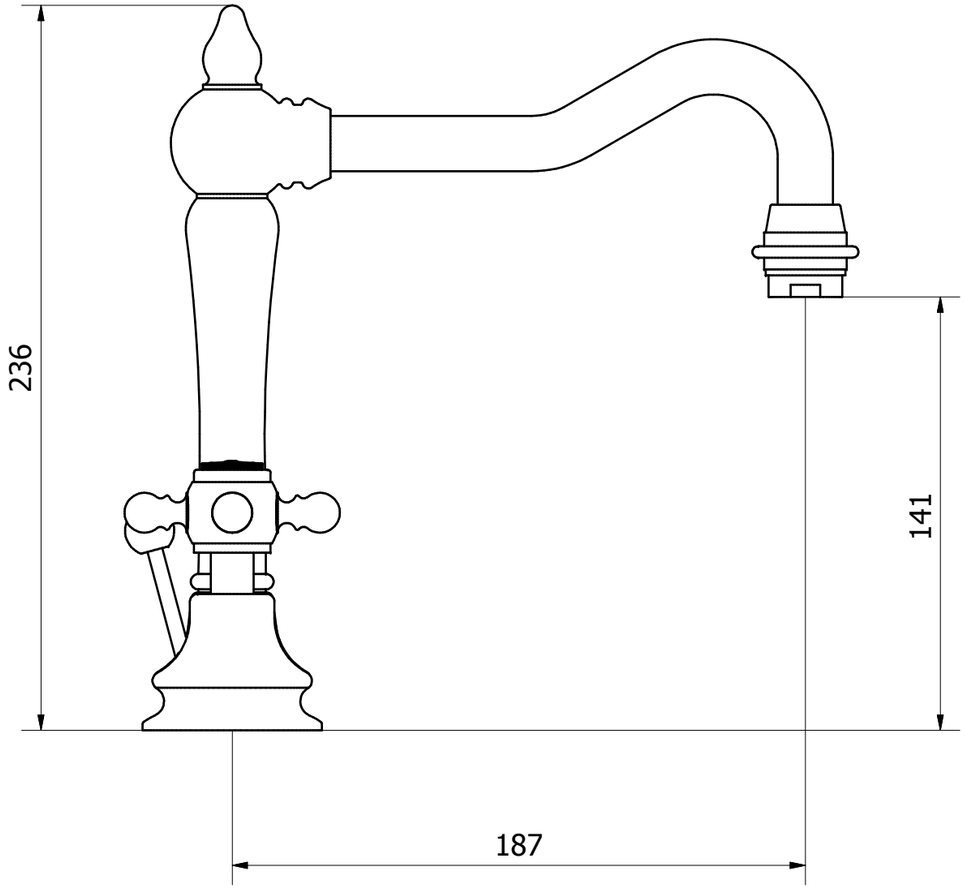

A termini di legge questo disegno non può essere riprodotto senza la nostra autorizzazione

www.ibrubinetterie.it
Via dei Pianotti 3/5
25068 Sarezzo - BRESCIA
tel. 030802101 fax. 030803097
www.ibrubinetterie.it

Tolleranze generali	Peso	Scala	Formato
		1:2	ISO A3

Materiale			

Disegnatore	Data creazione	Approvato da	Approvato il
Tanghetti W.	*21/11/2008*		

Denominazione	Codice
Ingombro batteria lavabo Hermes	*KHR390CCXN_1*