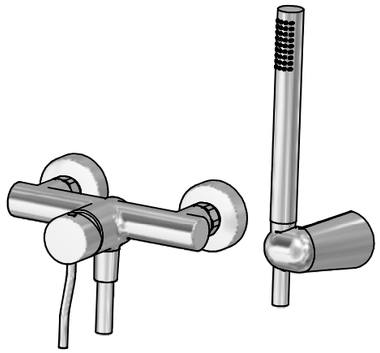

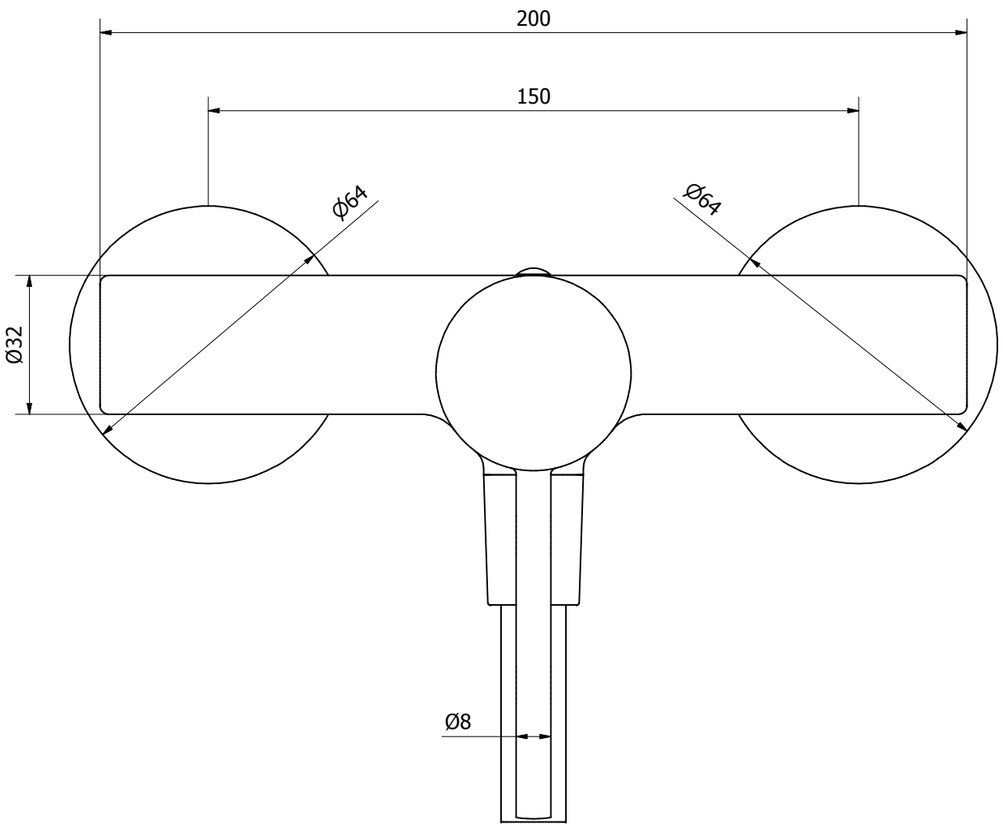

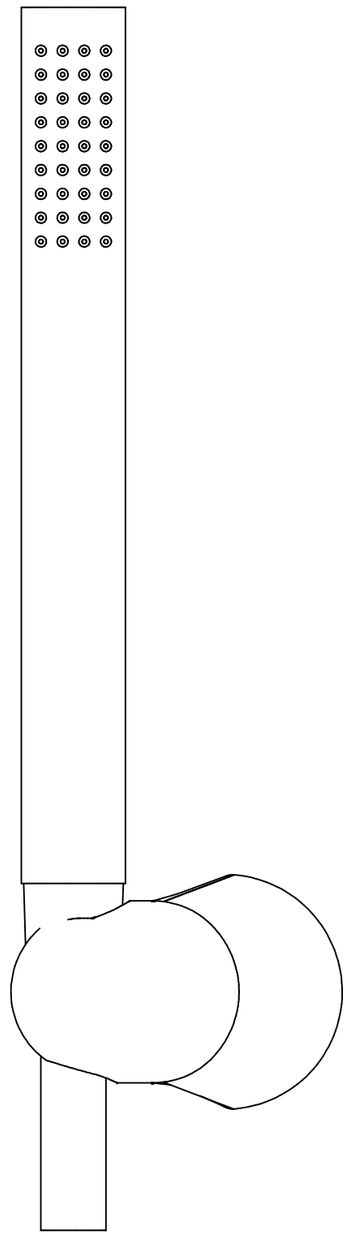

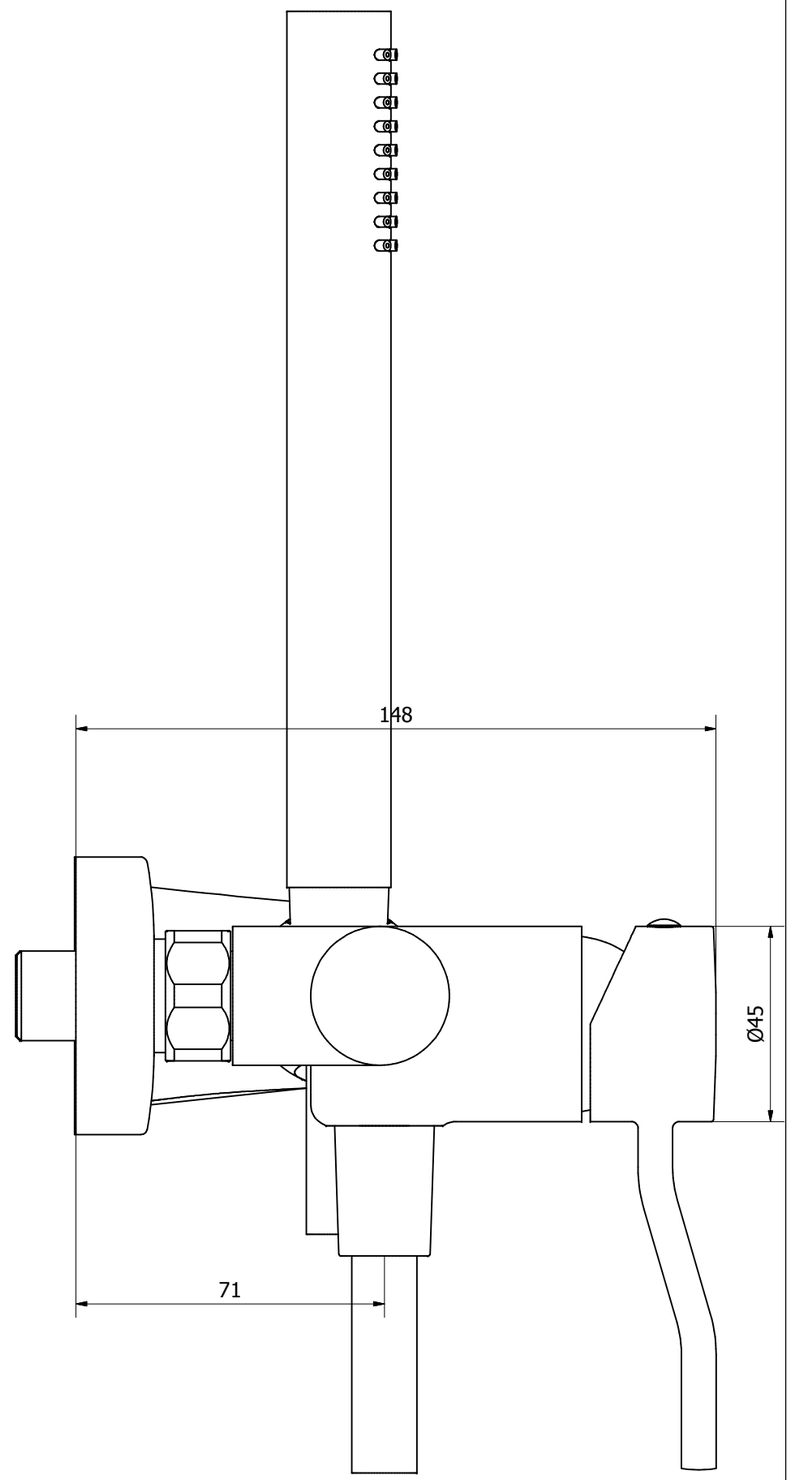

A termini di legge questo disegno non può essere riprodotto senza la nostra autorizzazione

www.ibrubinetterie.it
Via dei Pianotti 3/5
25068 Sarezzo - BRESCIA
tel. 030802101 fax. 030803097
www.ibrubinetterie.it

Tolleranze generali	Peso	Scala	Formato
		1:1	ISO A2

Materiale

Disegnatore	Data creazione	Approvato da	Approvato il
Tanghetti W.	13/01/2009	Tira G.	12/02/2009

Denominazione	Codice
Ingombro miscelatore doccia esterno Kusasi	KKU350CCXN_2