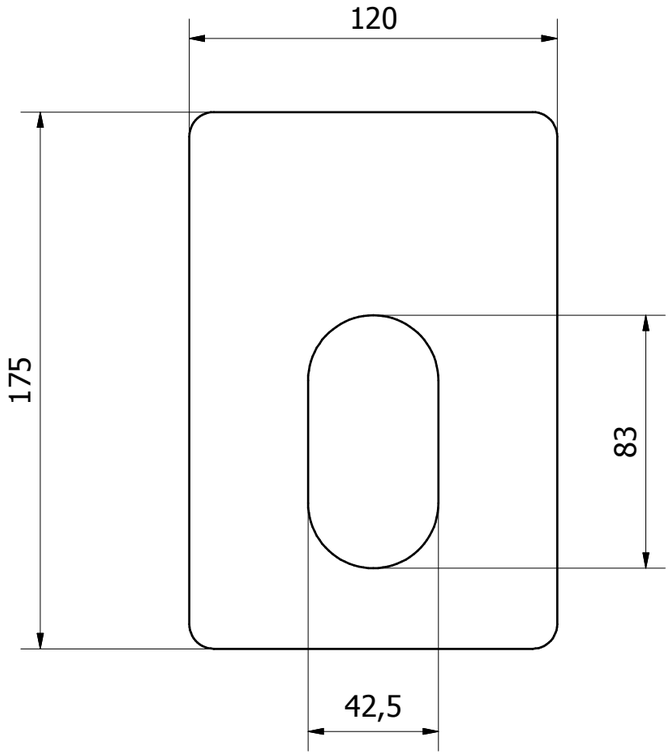


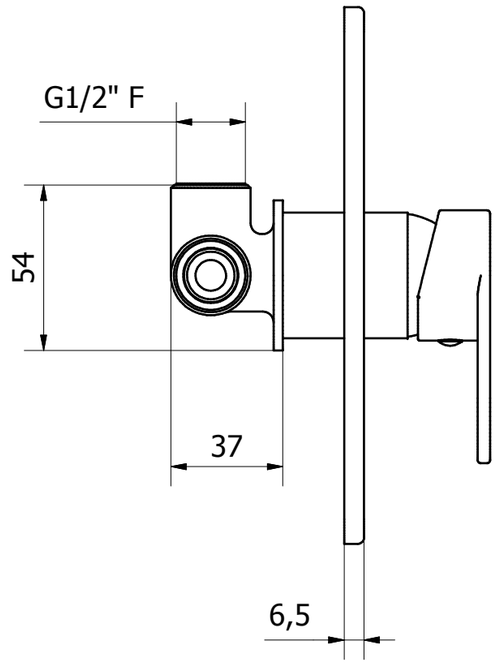


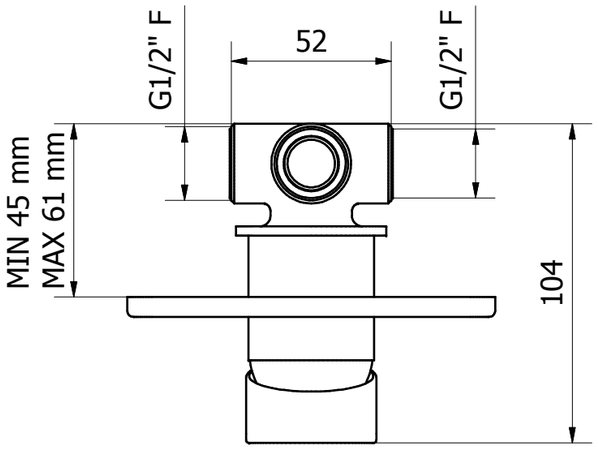


A termini di legge questo disegno non può essere riprodotto senza la nostra autorizzazione

www.ibrubinetterie.it
Via dei Pianotti 3/5
25068 Sarezzo - BRESCIA
tel. 030802101 fax. 030803097
www.ibrubinetterie.it

| Tolleranze generali | Peso | Scala | Formato |
|---|---|---|---|
| ±0.1 | | 1:1 | ISO A3 |

| Materiale | | | |
|---|---|---|---|
| | | | |

| Disegnatore | Data creazione | Approvato da | Approvato il |
|---|---|---|---|
| *Vivenzi M.* | *07/07/2014* | | |

| Denominazione | Codice |
|---|---|
| *Ingombro mix doccia incasso SuperBox* | *KSB300CCXN_15* |