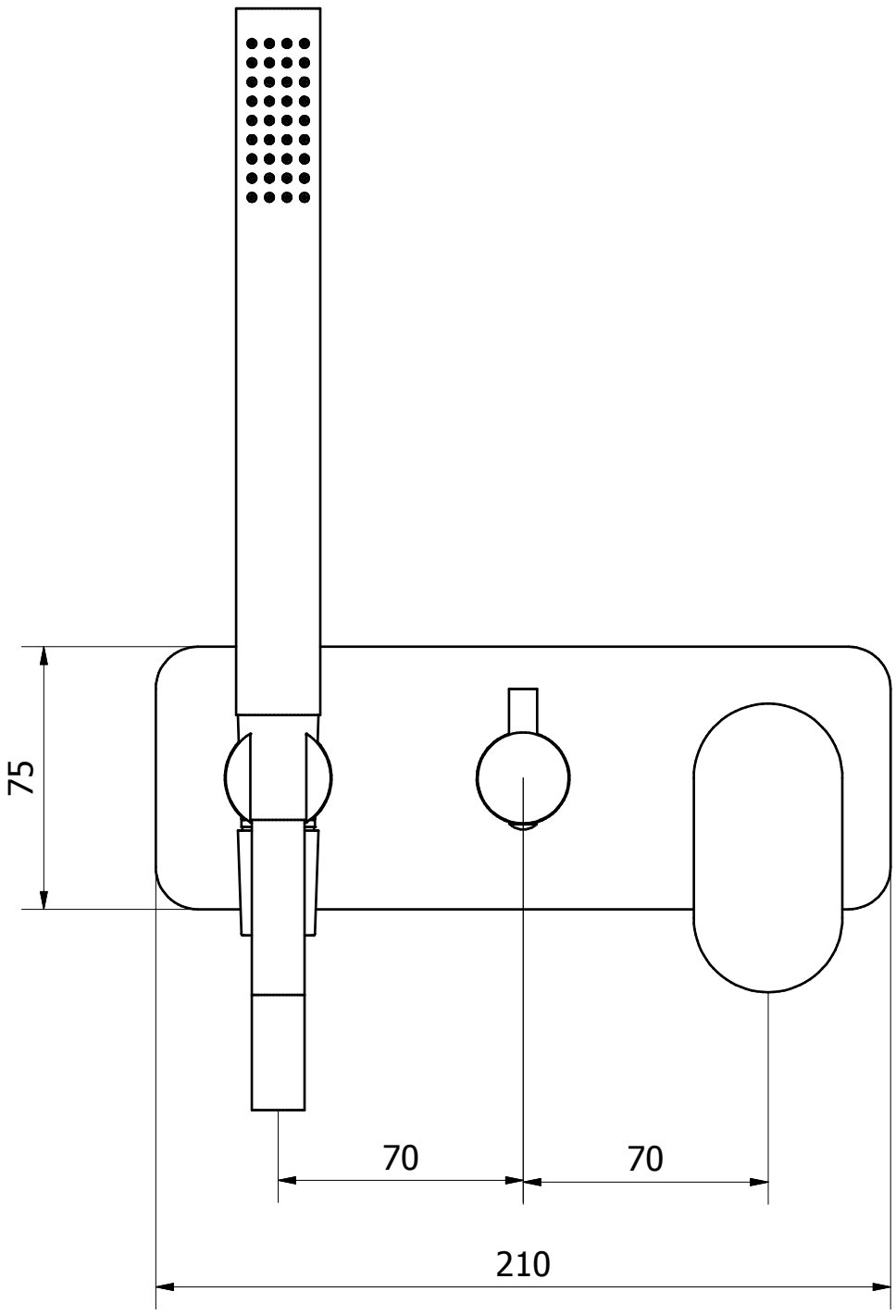

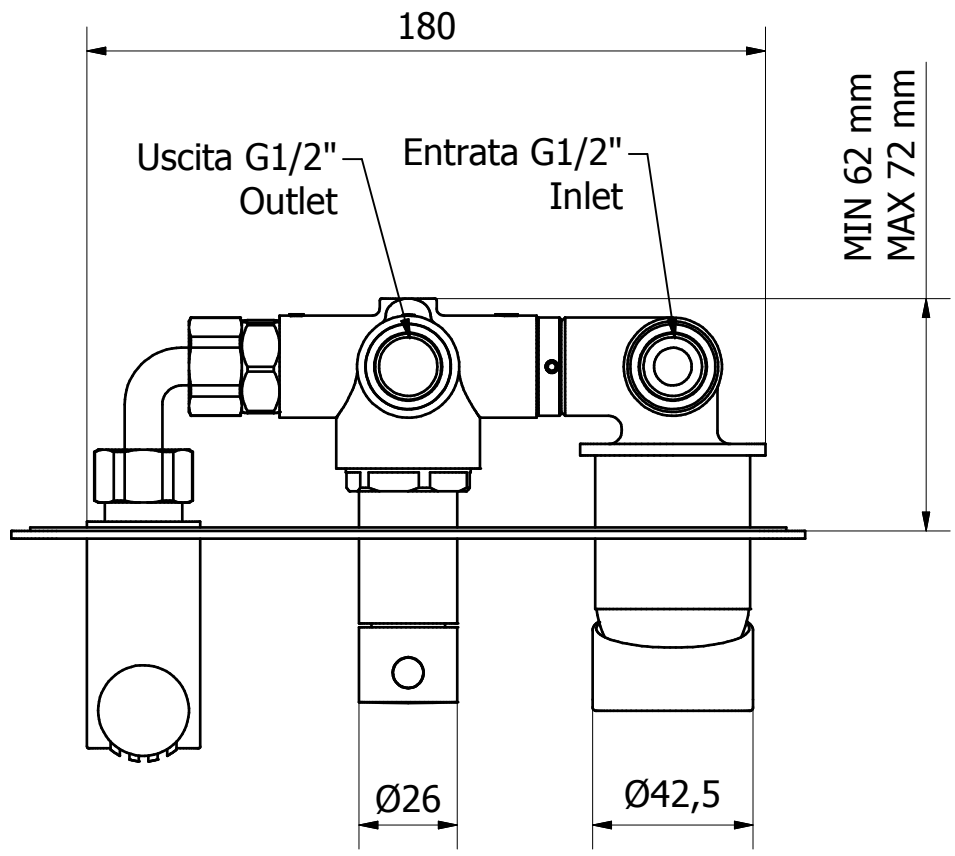

A termini di legge questo disegno non può essere riprodotto senza la nostra autorizzazione

www.ibrubinetterie.it
Via dei Pianotti 3/5
25068 Sarezzo - BRESCIA
tel. 030802101 fax. 030803097
www.ibrubinetterie.it

Tolleranze generali	Peso	Scala	Formato
±0.1			A3

Materiale			

Disegnatore	Data creazione	Approvato da	Approvato il
Vivenzi M.	*07/07/2014*		

Denominazione	Codice
Doccia incasso 3 vie con doccetta SuperBox	*KSB314CCXN_1*