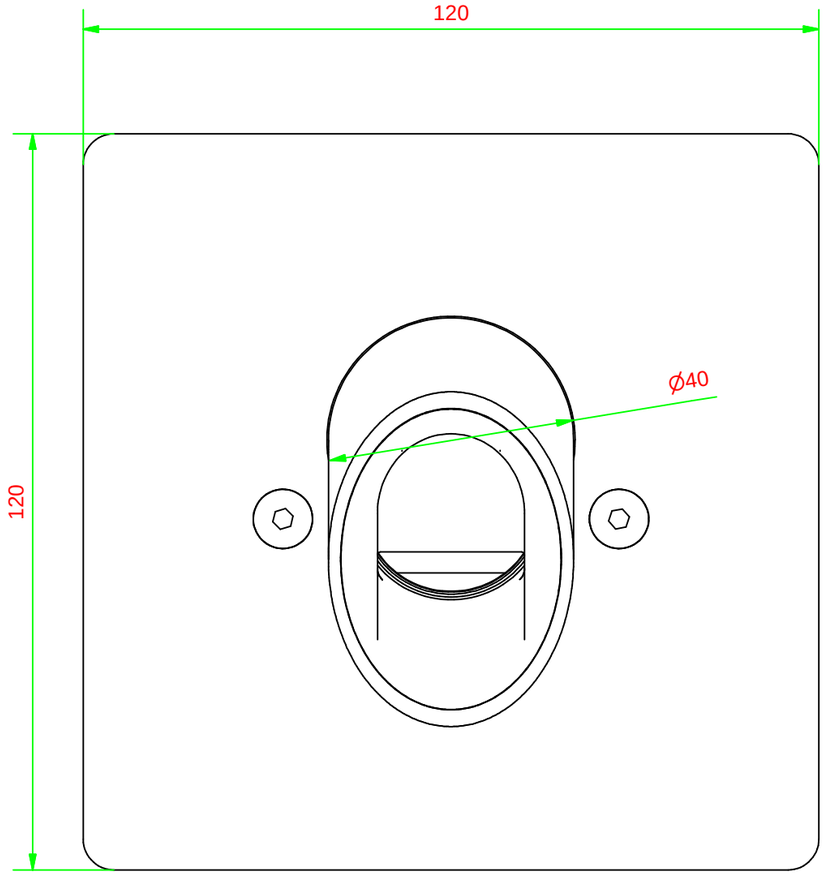


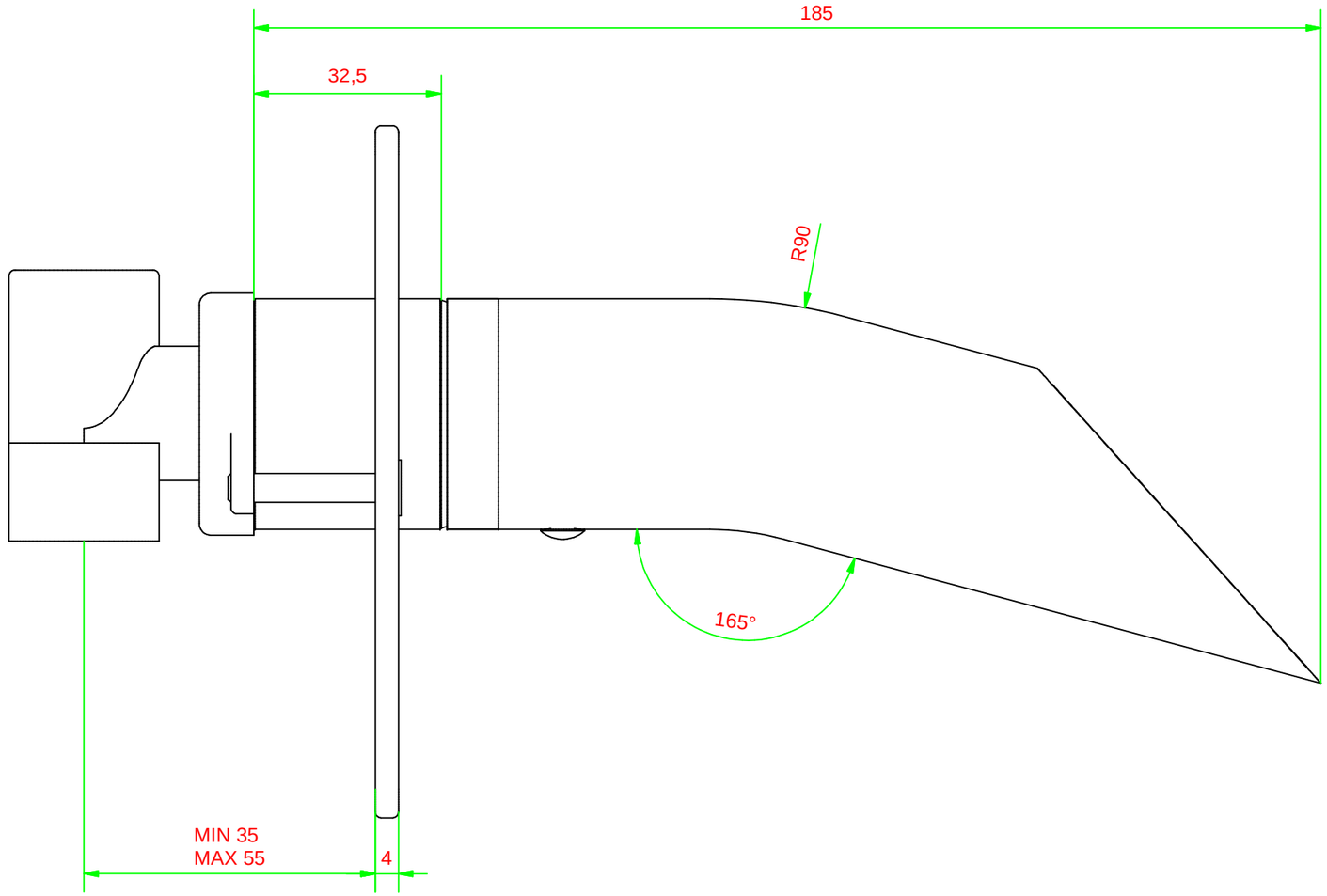


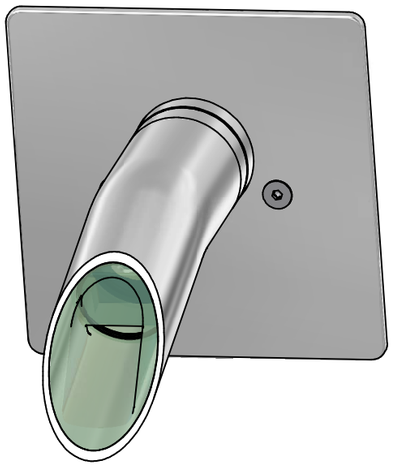

A termini di legge questo disegno non può essere riprodotto senza la nostra autorizzazione

www.ibrubinetterie.it
Via dei Pianotti 3/5
25068 Sarezzo - BRESCIA
tel. 030802101 fax. 030803097
www.ibrubinetterie.it

| Tolleranze generali | Peso | Scala | Formato |
|---|---|---|---|
| | | 1:1 | ISO A3 |

Materiale

| Disegnatore | Data creazione | Approvato da | Approvato il |
|---|---|---|---|
| Tanghetti W. | 20/11/2006 | Tira Gabriele | 3/11/2008 |

| Denominazione | Codice |
|---|---|
| Lavabo incasso cascata | KOO206CCXN_1 |