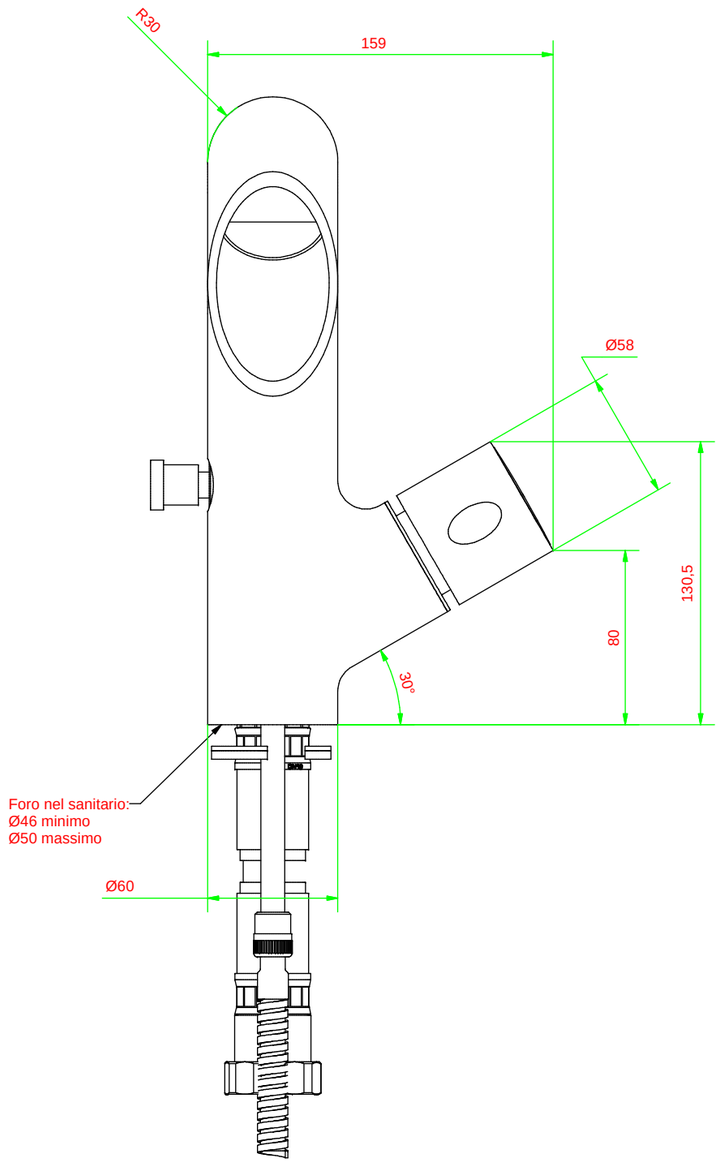


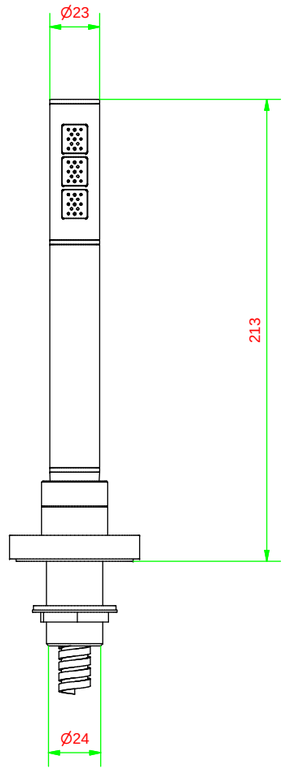


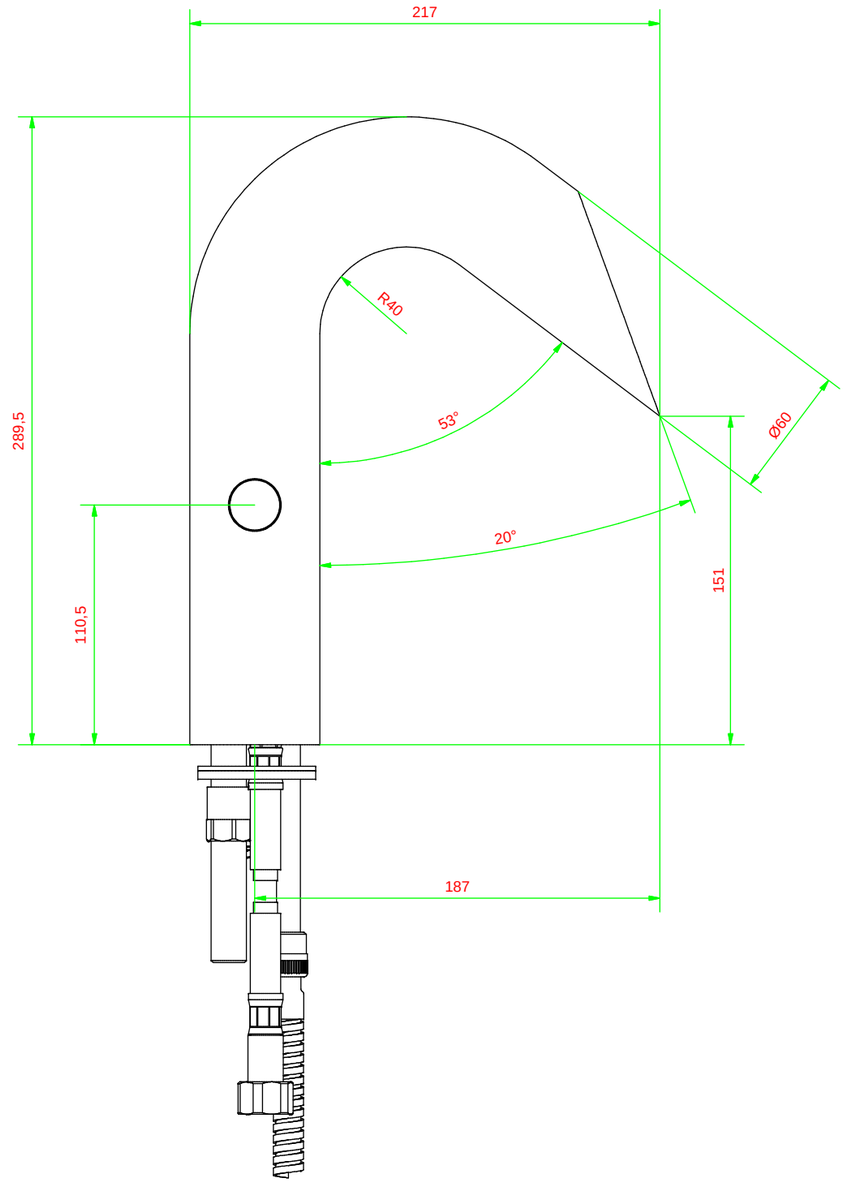


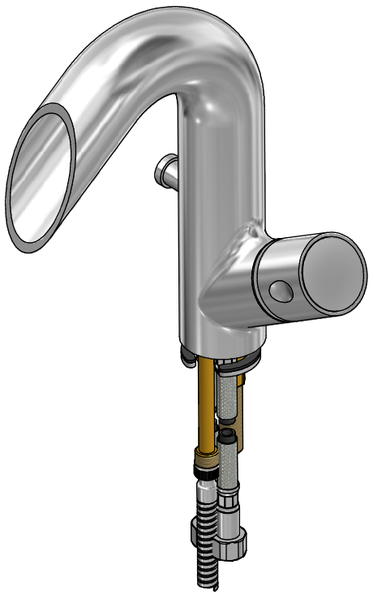

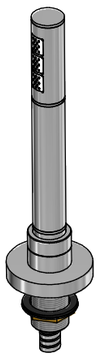

A termini di legge questo disegno non può essere riprodotto senza la nostra autorizzazione

www.ibrubinetterie.it
Via dei Pianotti 3/5
25068 Sarezzo - BRESCIA
tel. 030802101 fax. 030803097
www.ibrubinetterie.it

| Tolleranze generali | Peso | Scala | Formato |
|---|---|---|---|
| | | 1:2 | ISO A2 |

| Materiale | | | |
|---|---|---|---|
| Disegnatore | Data creazione | Approvato da | Approvato il |
| *Poli Nicola* | *24/01/2008* | *Tira Gabriele* | *3/11/2008* |

| Denominazione | Codice |
|---|---|
| *Ingombro vasca appoggio 2 fori OO* | *KOO740CCXN_1* |