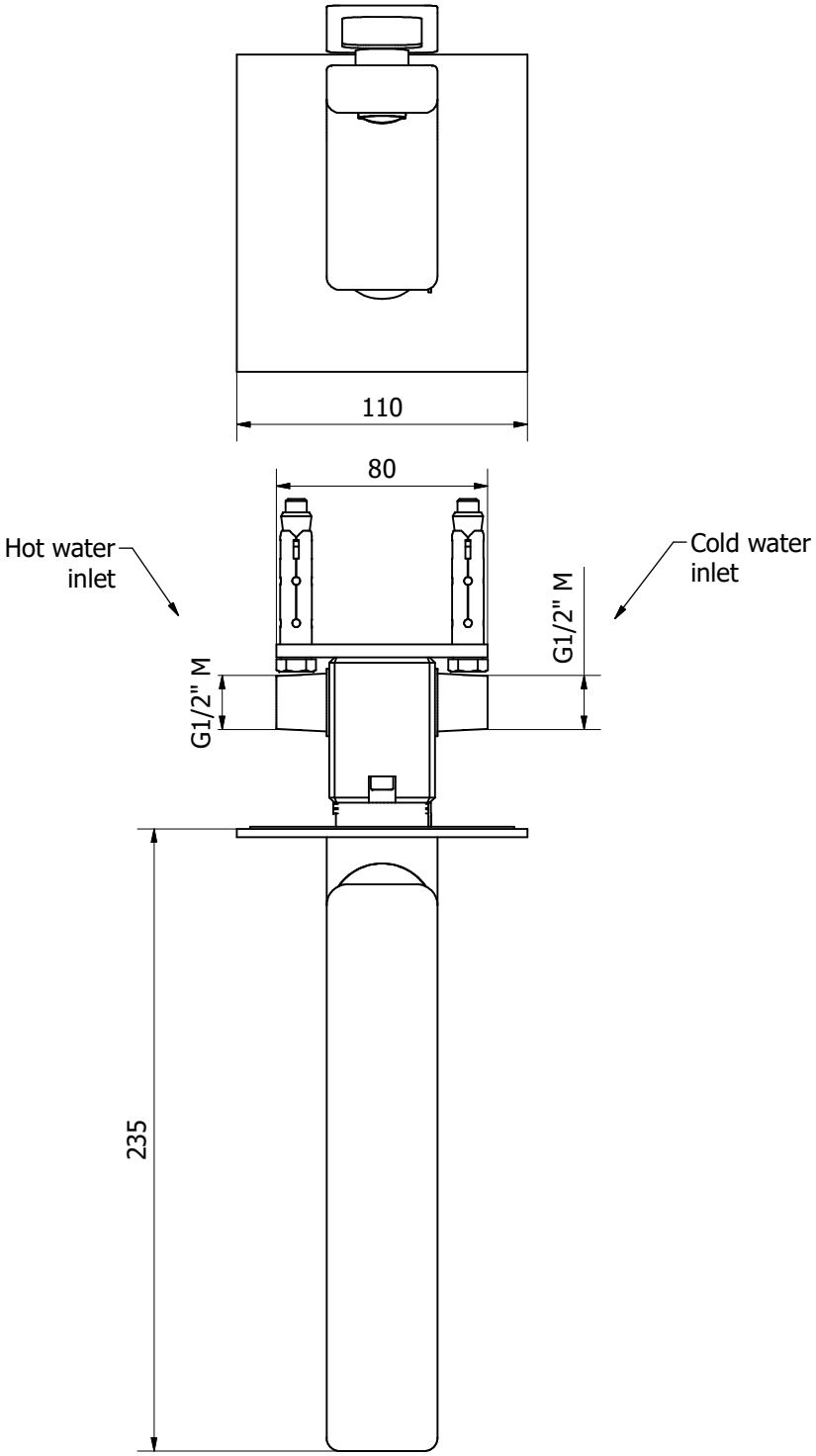

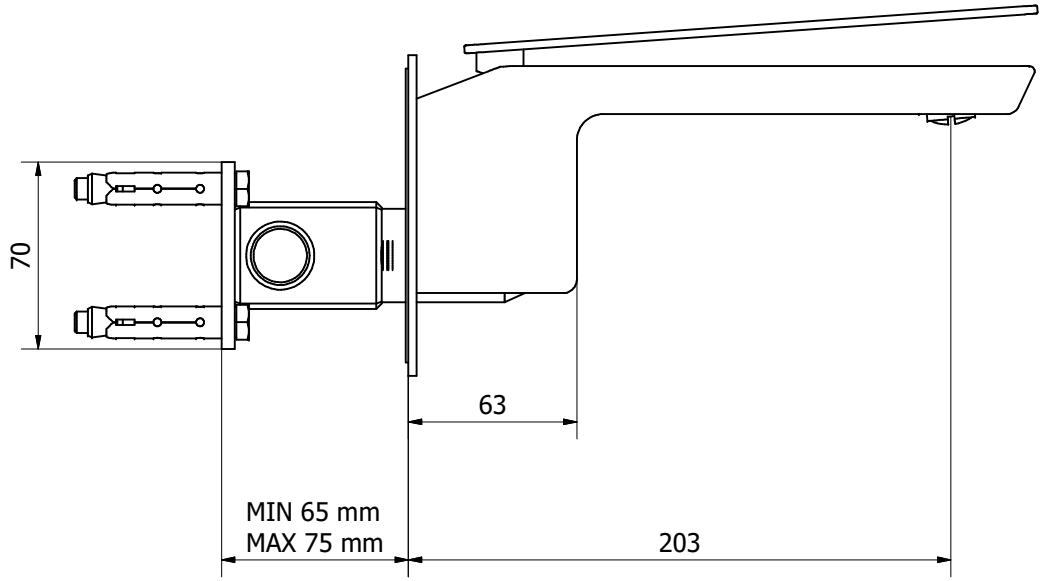

A termini di legge questo disegno non può essere riprodotto senza la nostra autorizzazione

www.ibrubinetterie.it
Via dei Pianotti 3/5
25068 Sarezzo - BRESCIA
tel. 030802101 fax. 030803097
www.ibrubinetterie.it

Tolleranze generali	Peso	Scala	Formato
±0.1			A3

Materiale

Disegnatore	Data creazione	Approvato da	Approvato il
Vivenzi M.	18/12/2013		

Denominazione: Ingombro lavabo incasso KH-03

Codice: KK3209CCXN_1