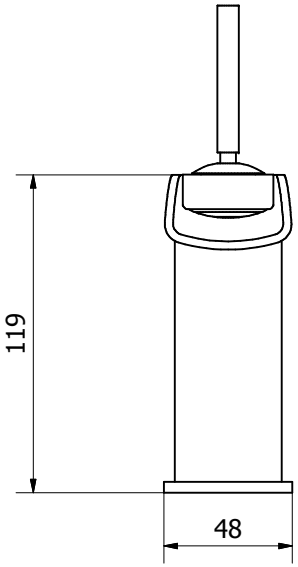

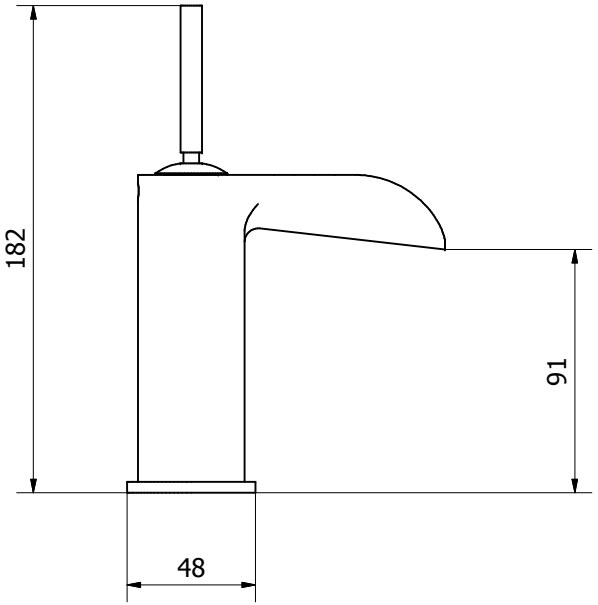

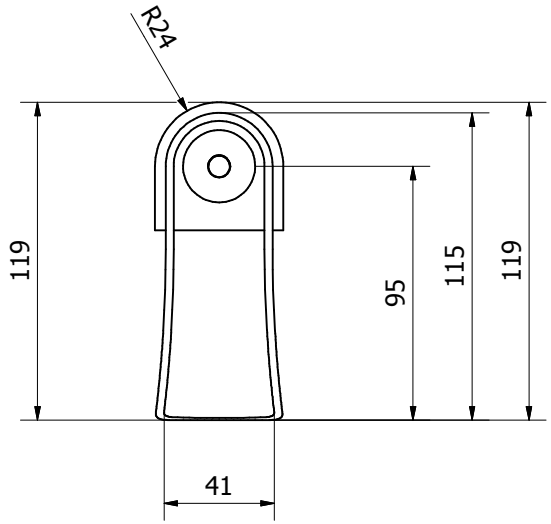

Foro sanitario con basetta: MIN Ø30 mm
Basin hole with base MAX Ø40 mm

Foro sanitario senza basetta: MIN Ø30 mm
Basin hole without base MAX Ø40 mm

A termini di legge questo disegno non può essere riprodotto senza la nostra autorizzazione

www.ibrubinetterie.it
Via dei Pianotti 3/5
25068 Sarezzo - BRESCIA
tel. 030802101 fax. 030803097
www.ibrubinetterie.it

Tolleranze generali	Peso	Scala	Formato
±0.1		1:2	ISO A3

Materiale

Disegnatore	Data creazione	Approvato da	Approvato il
Vivenzi M.	09/07/2012		

Denominazione: Ingombro lavabo mini LoveMe

Codice: KLM201CCXN_1