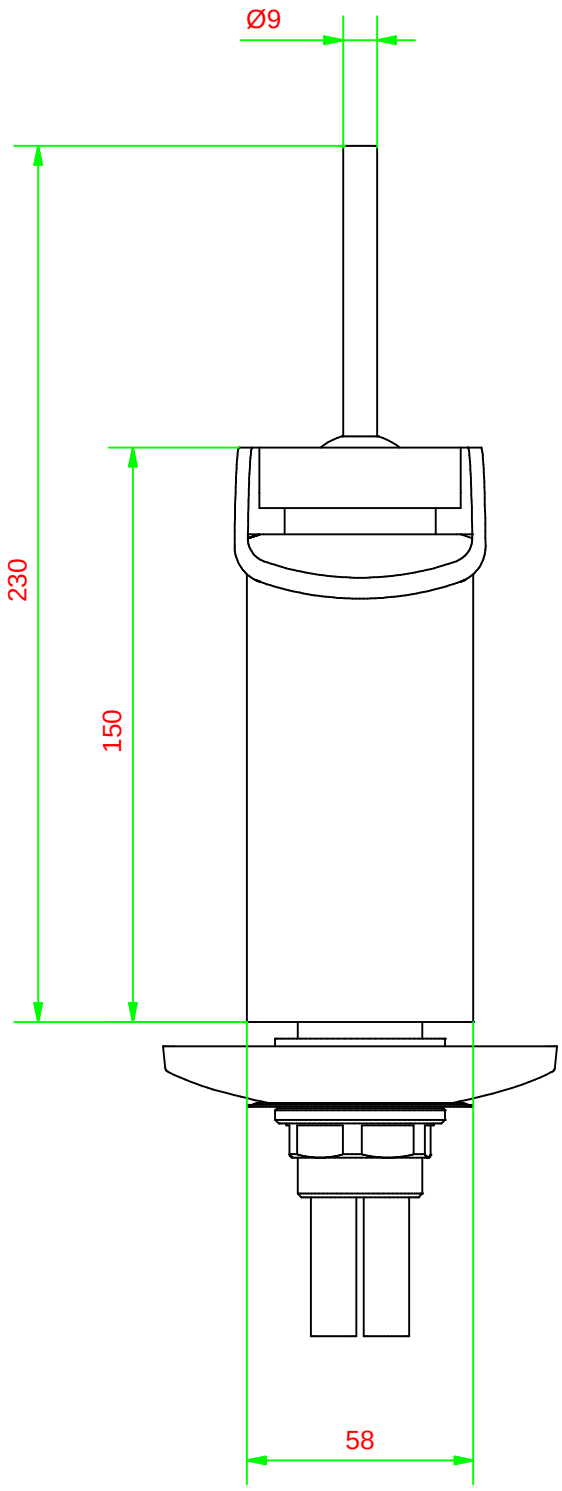

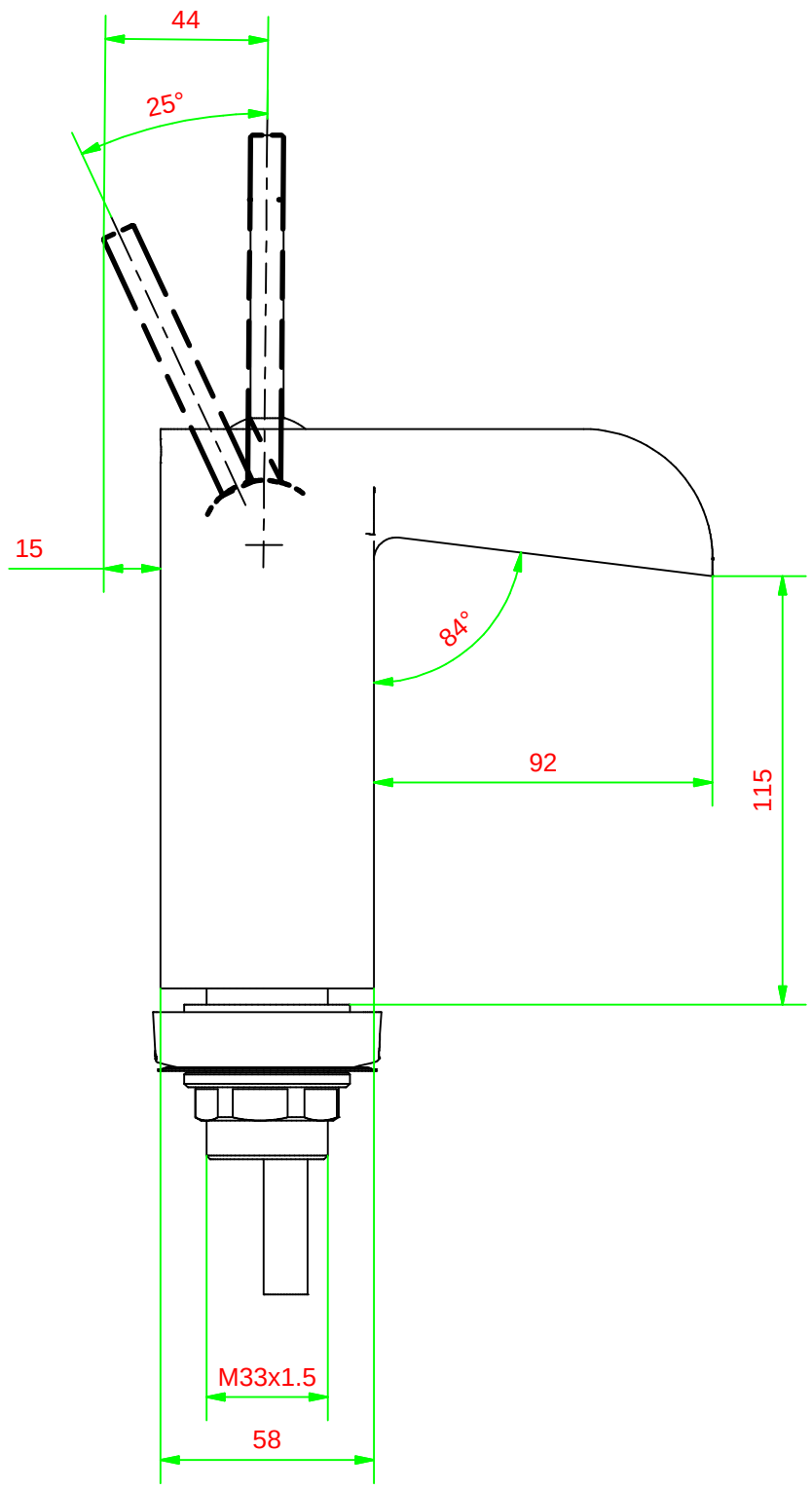

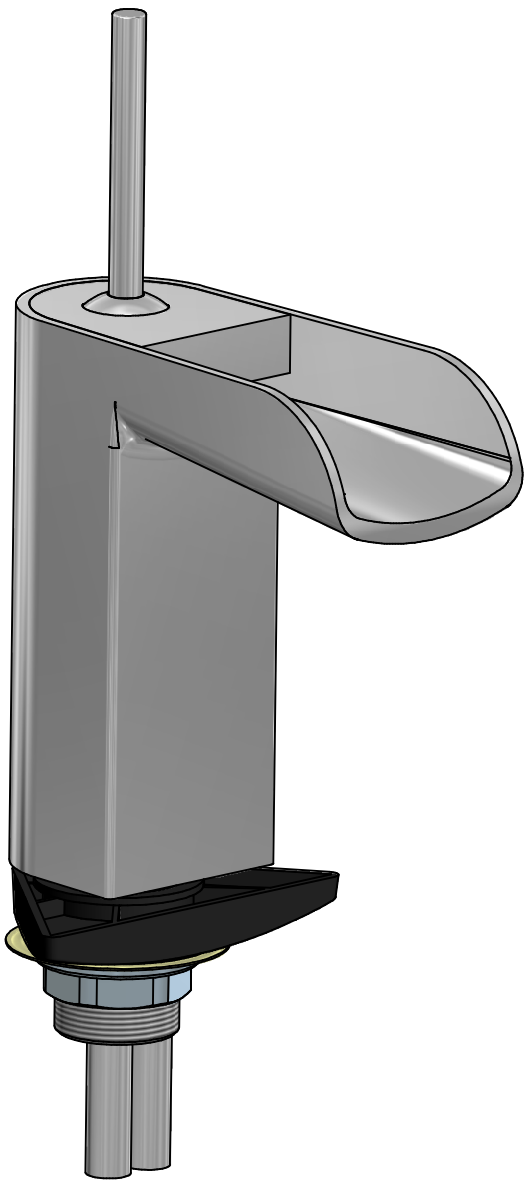

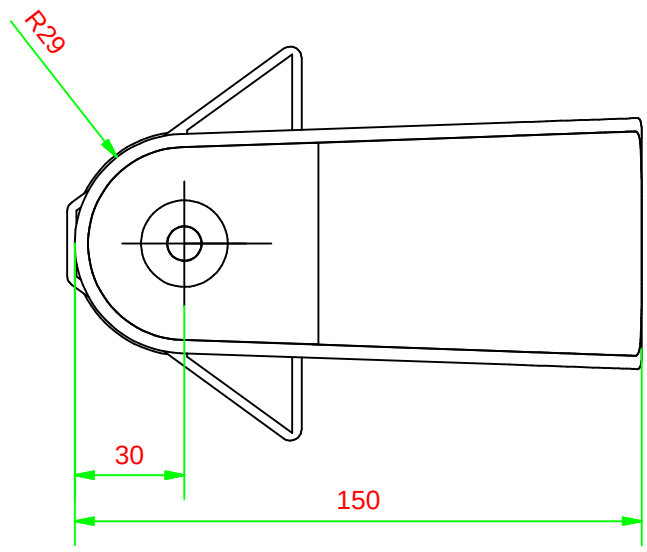

A termini di legge questo disegno non può essere riprodotto senza la nostra autorizzazione

www.ibrubinetterie.it
Via dei Pianotti 3/5
25068 Sarezzo - BRESCIA
tel. 030802101 fax. 030803097
www.ibrubinetterie.it

Tolleranze generali	Peso	Scala	Formato
		1:2	ISO A3

Materiale			

Disegnatore	Data creazione	Approvato da	Approvato il
Tanghetti W.	*29/05/2007*	*Tira Gabriele*	*22/09/2008*

Denominazione	Codice
Mix lavabo alto LoveMe short	*KLM204CCXN_1*