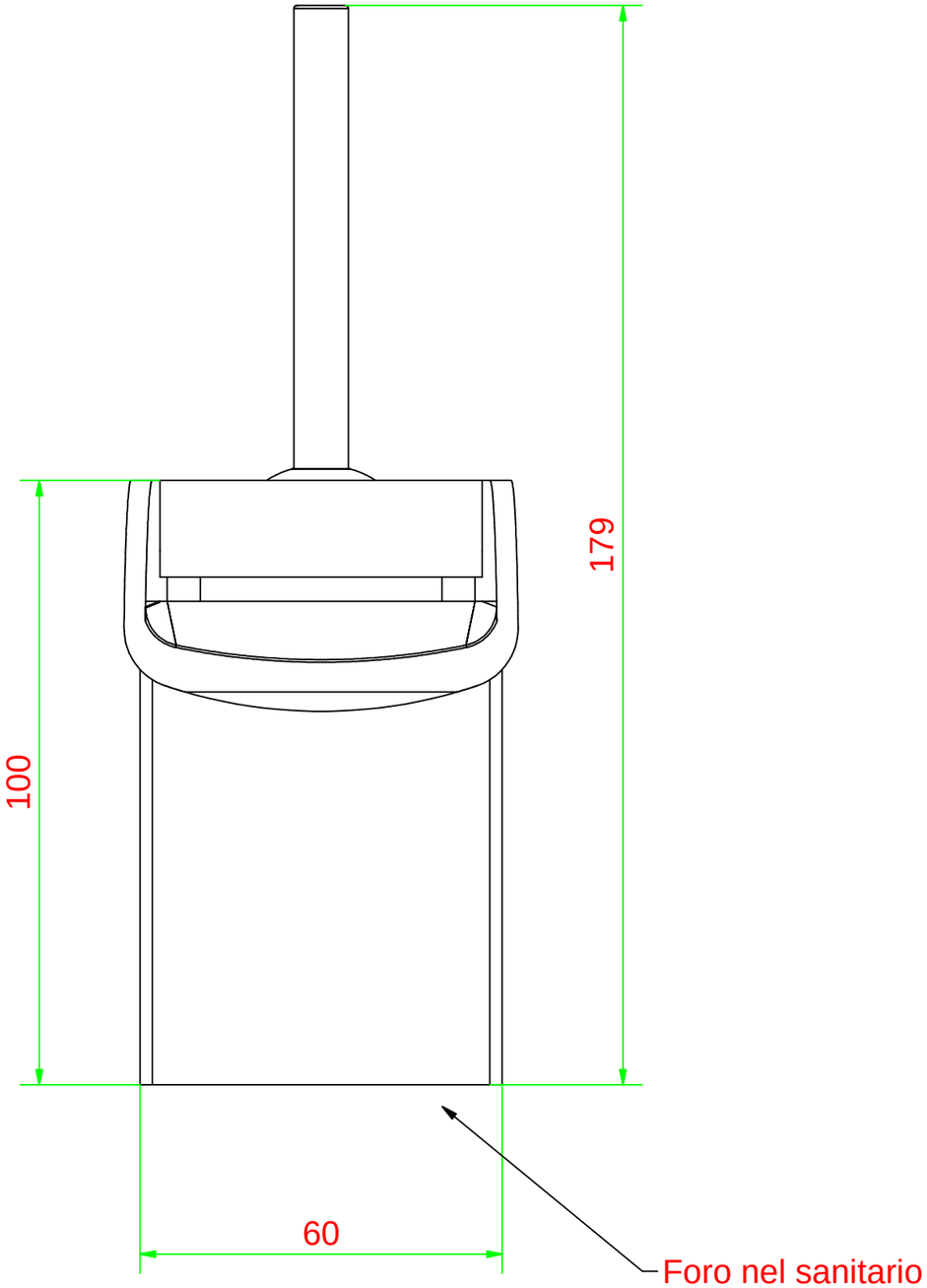

Foro nel sanitario
Ø33 mm MIN
Ø38 mm MAX

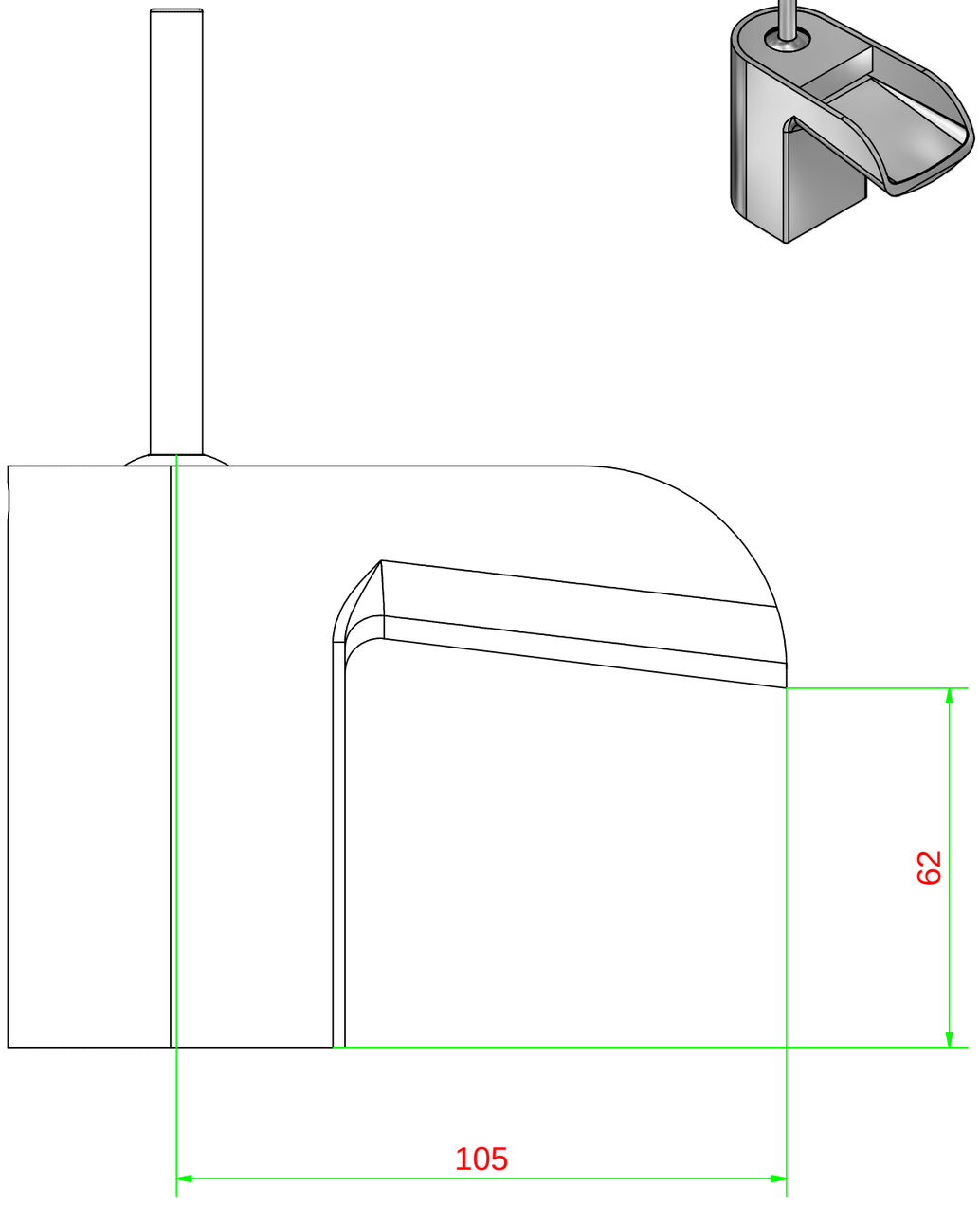

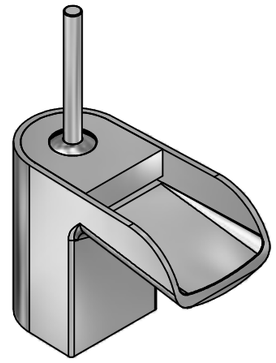

A termini di legge questo disegno non può essere riprodotto senza la nostra autorizzazione

www.ibrubinetterie.it
Via dei Pianotti 3/5
25068 Sarezzo - BRESCIA
tel. 030802101 fax. 030803097
www.ibrubinetterie.it

Tolleranze generali	Peso	Scala	Formato
		1:2	A3

Materiale			
Disegnatore	Data creazione	Approvato da	Approvato il
Vivenzi M.	*15/01/2015*		

Denominazione	Codice
Bidet LoveMe	*KLM220CCXN_1*