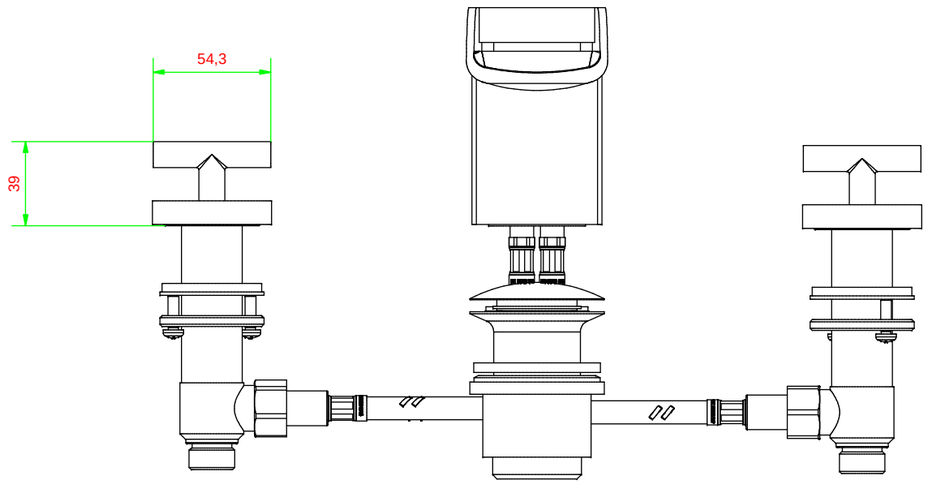

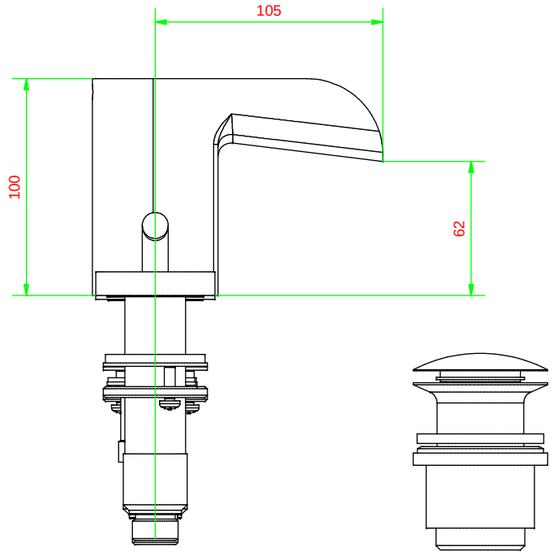

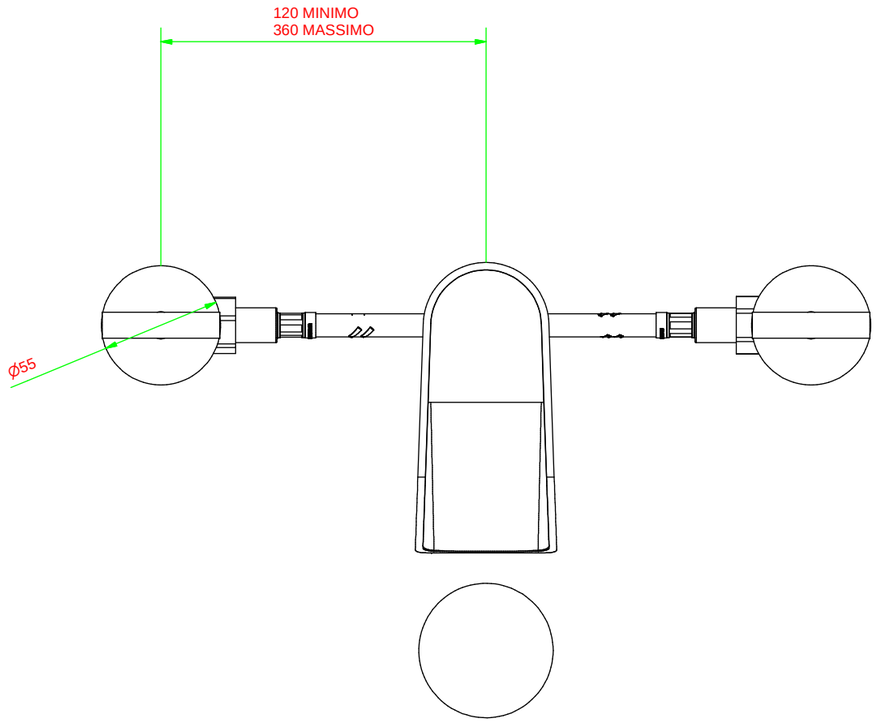

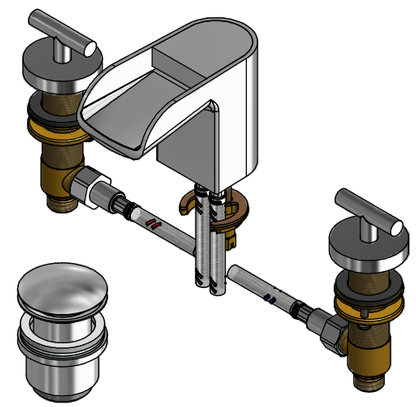

N.B.
La piastra con 3 fori è solo a scopo dimostrativo.

A termini di legge questo disegno non può essere riprodotto senza la nostra autorizzazione

www.ibrubinetterie.it
Via dei Pianotti 3/5
25068 Sarezzo - BRESCIA
tel. 030802101 fax. 030803097
www.ibrubinetterie.it

Tolleranze generali	Peso	Scala	Formato
		1:2	A2

Materiale			
Disegnatore	Data creazione	Approvato da	Approvato il
Vivenzi M.	*16/01/2015*		

Denominazione	Codice
Batteria bidet 3 fori	*KLM393CCXN_1*