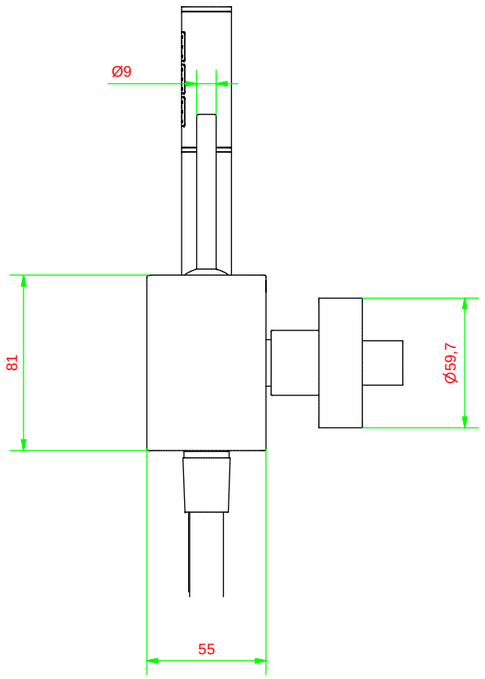

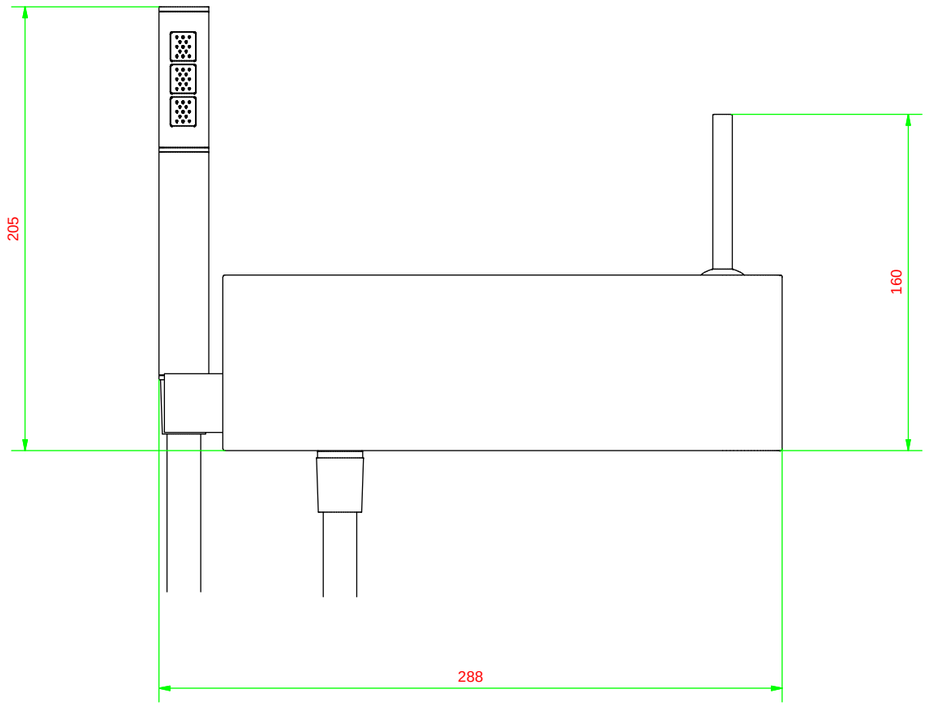

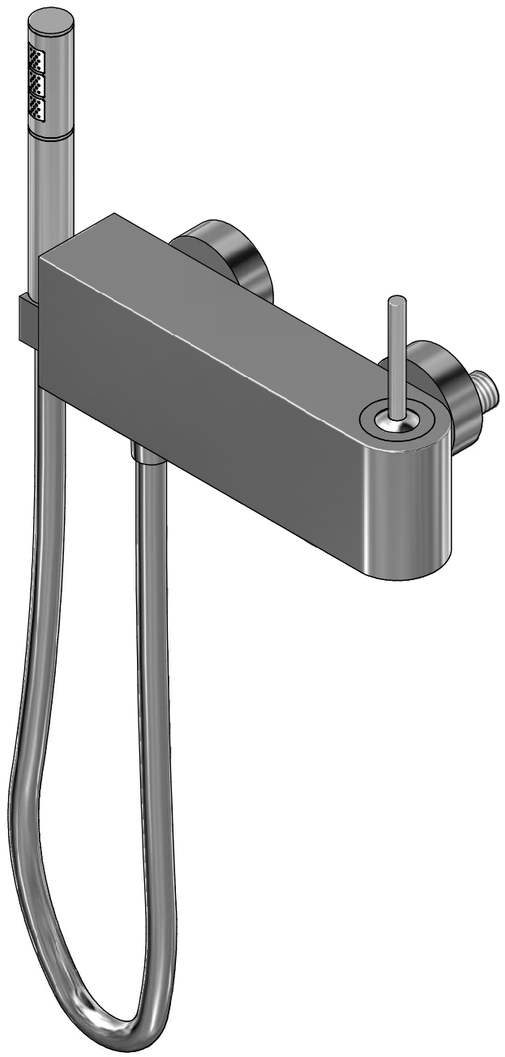

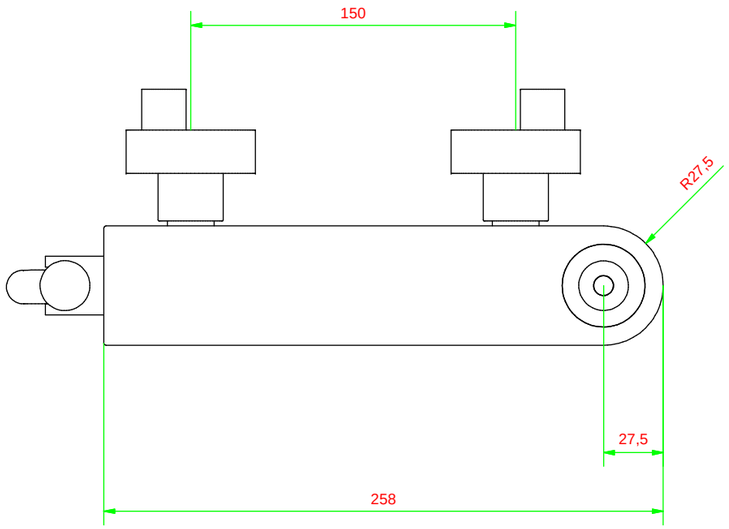

A termini di legge questo disegno non può essere riprodotto senza la nostra autorizzazione

www.ibrubinetterie.it
Via dei Pianotti 3/5
25068 Sarezzo - BRESCIA
tel. 030802101 fax. 030803097
www.ibrubinetterie.it

Tolleranze generali	Peso	Scala	Formato
		1:2	A4

Materiale			
Disegnatore	Data creazione	Approvato da	Approvato il
Poli Nicola	*07/05/2005*	*Tira Gabriele*	*06/05/2005*

Denominazione	Codice
Ingombro doccia esterno Love Me	*KLM350CCXN_1*