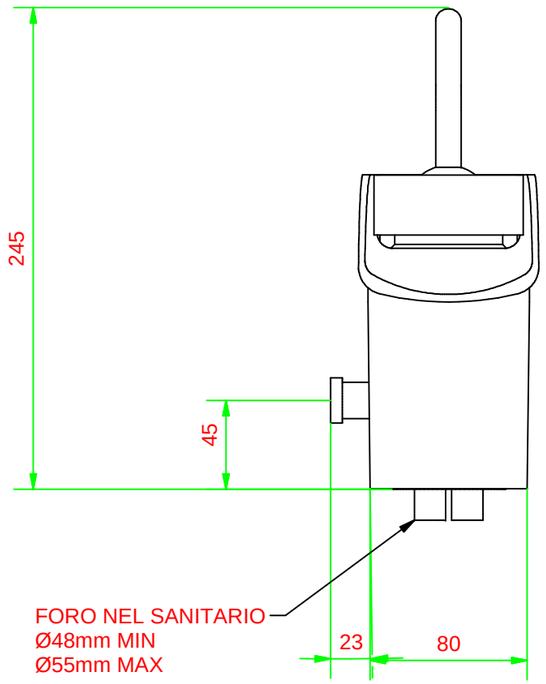

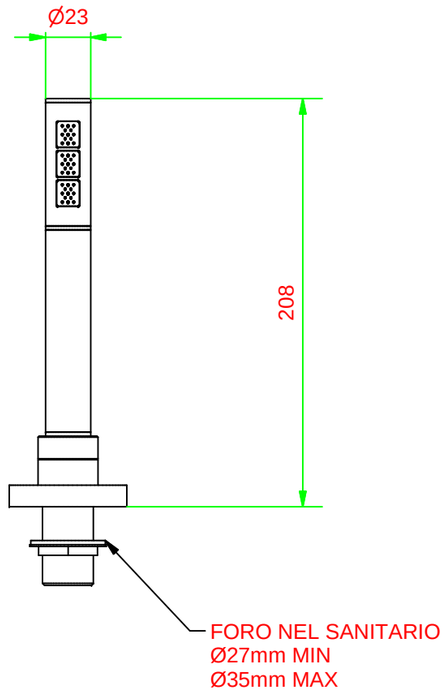

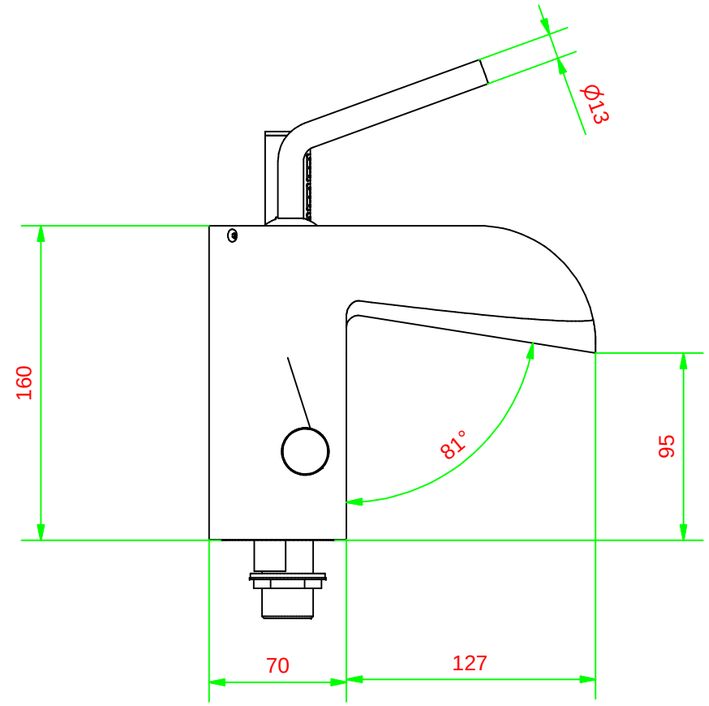

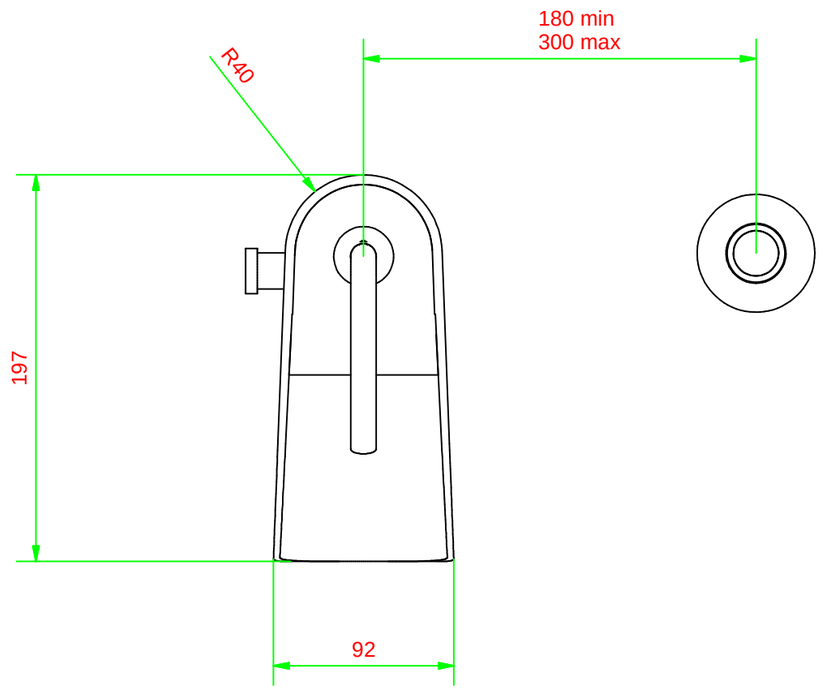

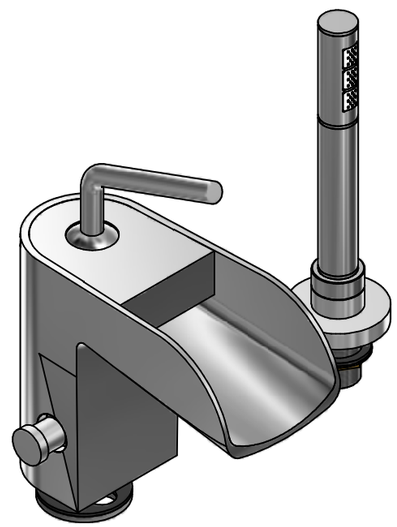

N.B.
La piastra è solo a scopo dimostrativo

A termini di legge questo disegno non può essere riprodotto senza la nostra autorizzazione

www.ibrubinetterie.it
Via dei Pianotti 3/5
25068 Sarezzo - BRESCIA
tel. 030802101 fax. 030803097
www.ibrubinetterie.it

Tolleranze generali	Peso	Scala	Formato
		1:3	ISO A3

Materiale			

Disegnatore	Data creazione	Approvato da	Approvato il
Poli Nicola	*12/01/2006*	*Tira Gabriele*	*12-06-06*

Denominazione	Codice
Ingombro bordovasca 2 fori LoveMe	*KLM740CCXIN_1*