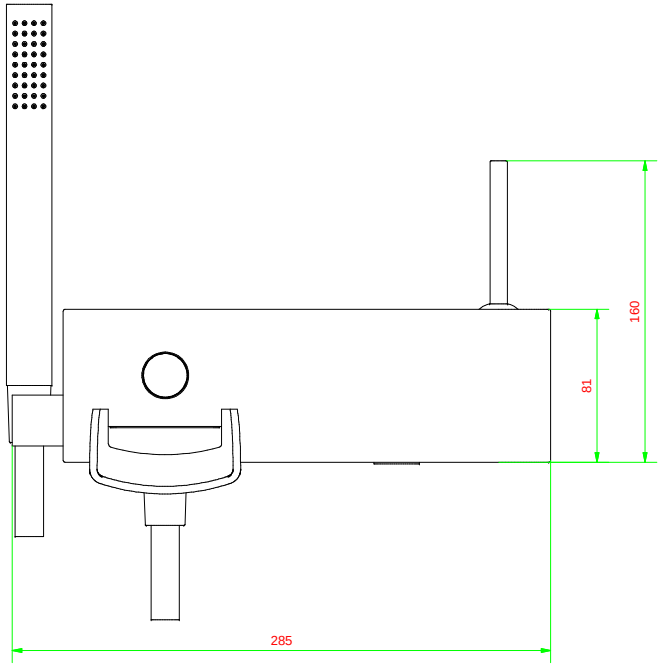

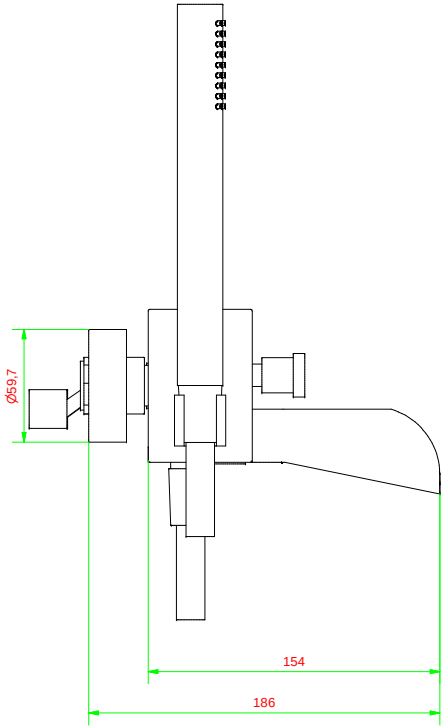

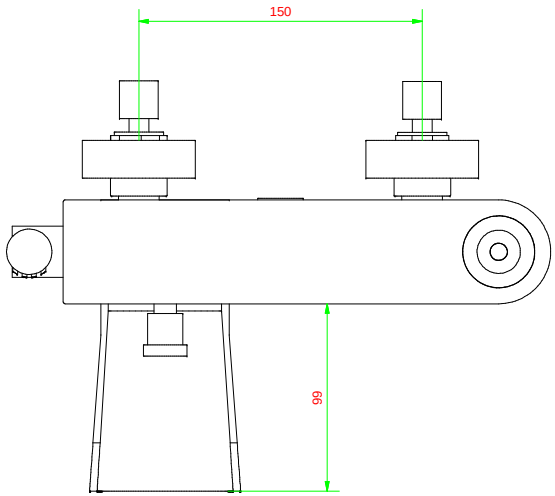

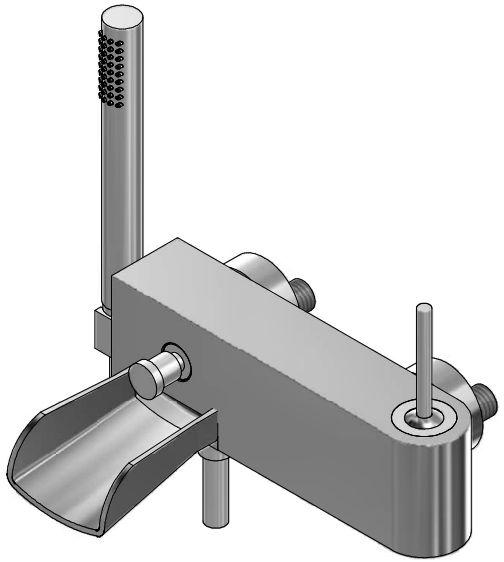

A termini di legge questo disegno non può essere riprodotto senza la nostra autorizzazione

www.ibrubinetterie.it
Via dei Pianotti 3/5
25088 Sarezzo - BRESCIA
tel. 030802101 fax. 030803097
www.ibrubinetterie.it

Tolleranze generali	Peso	Scala	Formato
		1:2	A2

Materiale

Disegnatore	Data creazione	Approvato da	Approvato il
Poli Nicola	03/05/2005	Tira Gabriele	03/05/2005

Denominazione: Ingombro vasca esterno Love Me

Codice: KLM250CCXN_1