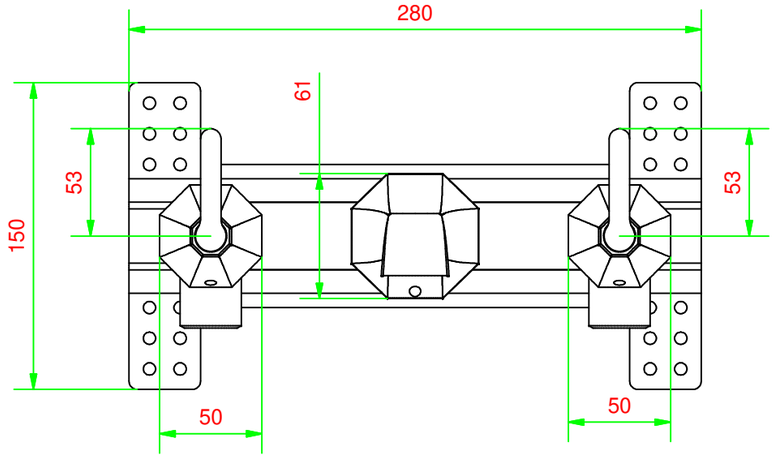


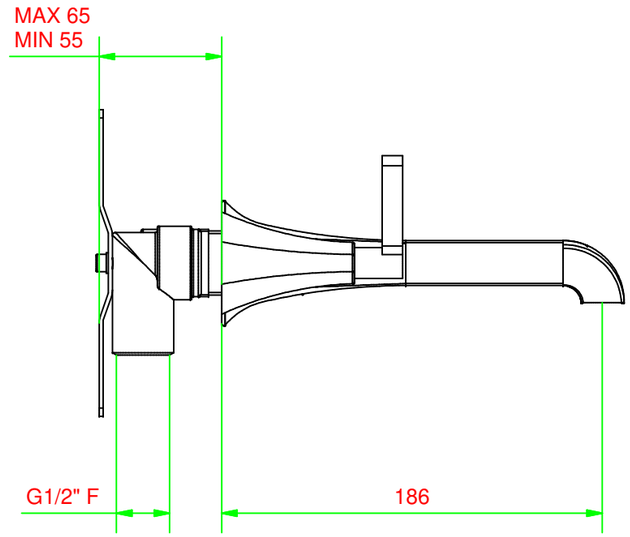


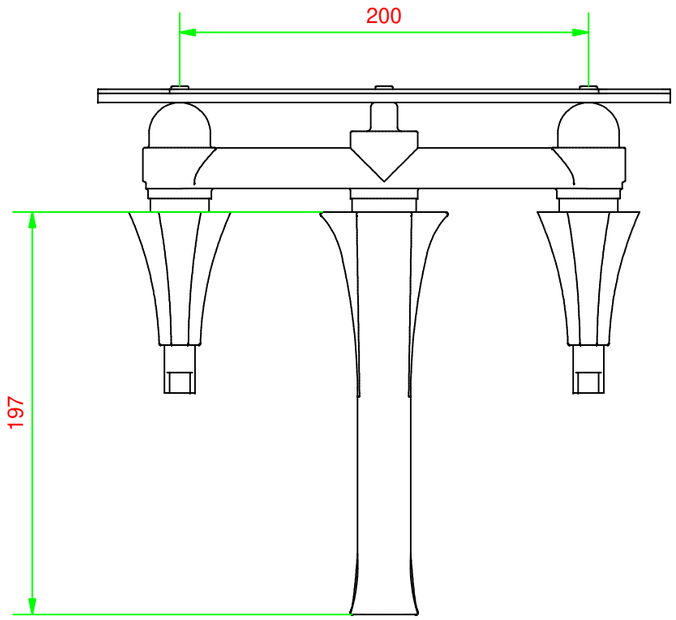


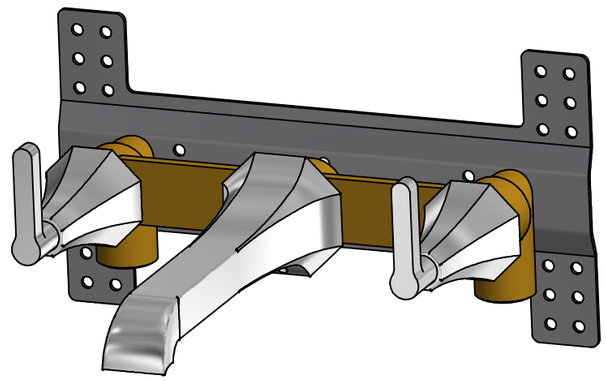

A termini di legge questo disegno non può essere riprodotto senza la nostra autorizzazione

www.ibrubinetterie.it
Via dei Pianotti 3/5
25068 Sarezzo - BRESCIA
tel. 030802101 fax. 030803097
www.ibrubinetterie.it

| Tolleranze generali | Peso | Scala | Formato |
|---|---|---|---|
| | | 1:3 | ISO A3 |

| Materiale | | | |
|---|---|---|---|
| | | | |

| Disegnatore | Data creazione | Approvato da | Approvato il |
|---|---|---|---|
| *Tanghetti W.* | *22/11/2006* | *Tira Gabriele* | *31/10/2008* |

| Denominazione | Codice |
|---|---|
| *Lavabo incasso Bel Mondo - Leva* | *KBL306CCXN_1* |