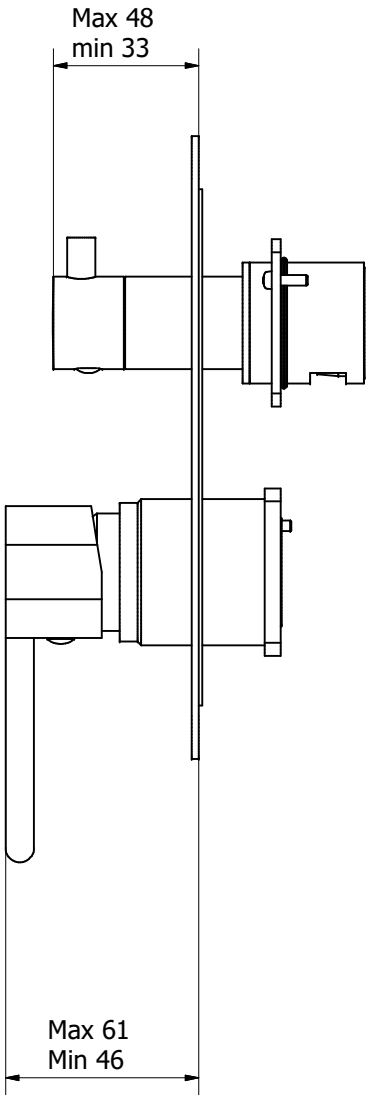

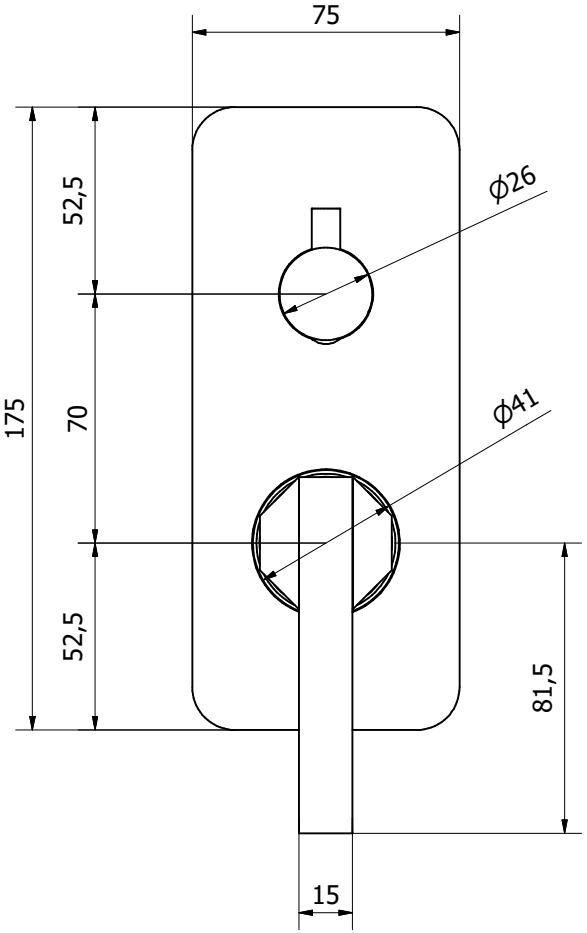

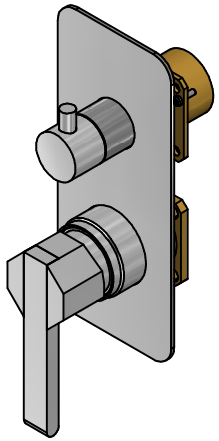

A termini di legge questo disegno non può essere riprodotto senza la nostra autorizzazione

IBRUBINETTI
Via dei Pianotti 3/5
25068 Sarezzo - BRESCIA
tel. 030802101 fax. 030803097
www.ibrubinetterie.it

Derivazione	Cod. Commessa	Toll. gen.	Formato
		±0.1	A3

Materiale	Peso lordo	Peso netto	Scala
			1 : 2.5

Disegnatore	Data creazione	Approvato da	Approvato il
A. Capelloni	12/02/2019		

Denominazione	Codice
Esterno KBL312	EBL312CCXN_19