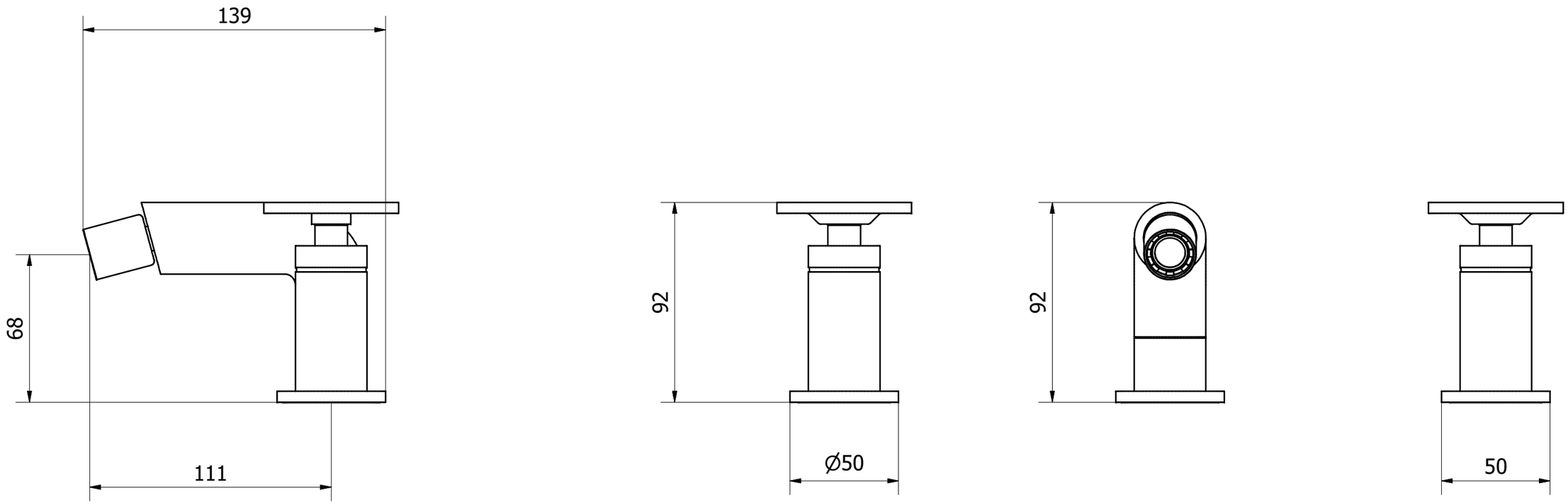

A termini di legge questo disegno non può essere riprodotto senza la nostra autorizzazione

IB RUBINETTI
Via dei Pianotti 3/5
25068 Sarezzo - BRESCIA
tel. 030802101 fax. 030803097
www.ibrubinetterie.it

Tolleranze generali	Peso	Scala	Formato
		1 : 2	A3

Materiale			

Disegnatore	Data creazione	Approvato da	Approvato il
M. Vivenzi	*04/08/2017*		

Denominazione	Codice
Ingombro bidet 3 fori	*KB1393CCXN_1*