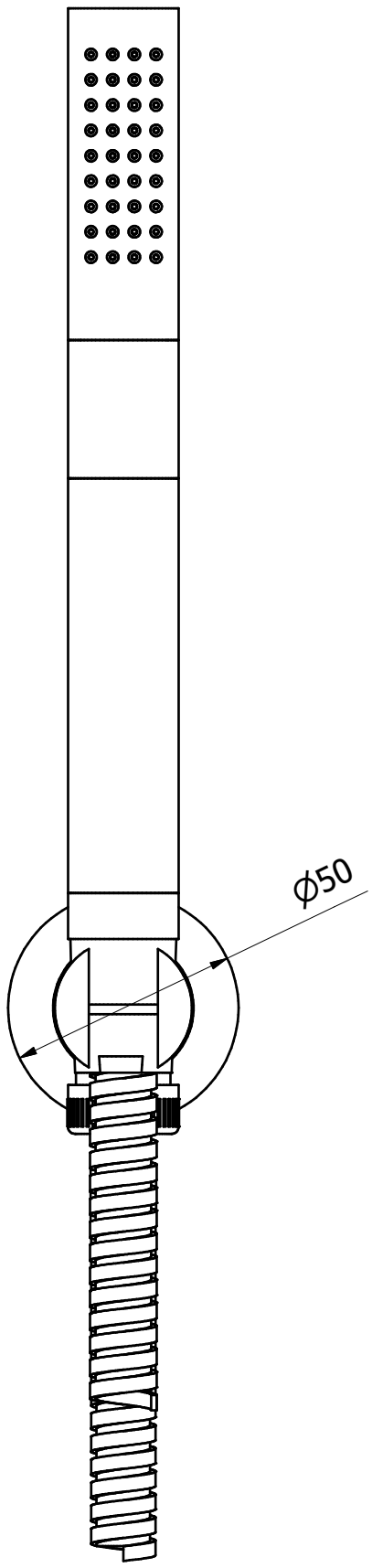

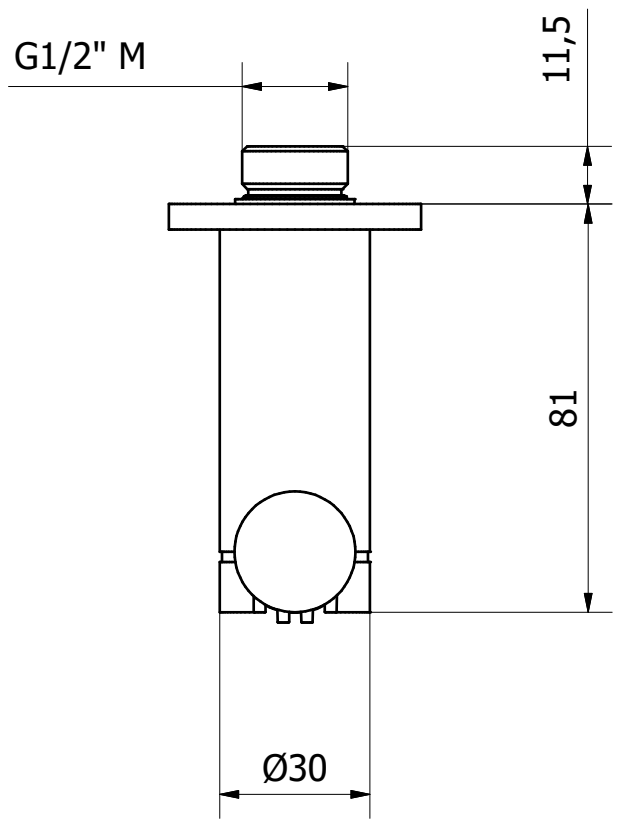

A termini di legge questo disegno non può essere riprodotto senza la nostra autorizzazione

IB RUBINETTI
Via dei Pianotti 3/5
25068 Sarezzo - BRESCIA
tel. 030802101 fax. 030803097
www.ibrubinetterie.it

Tolleranze generali	Peso	Scala	Formato
		1 : 1.5	A3

Materiale			

Disegnatore	Data creazione	Approvato da	Approvato il
M. Vivenzi	*25/07/2017*		

Denominazione	Codice
Ingombro duplex con presa acqua	*KB2022CCXN_1*