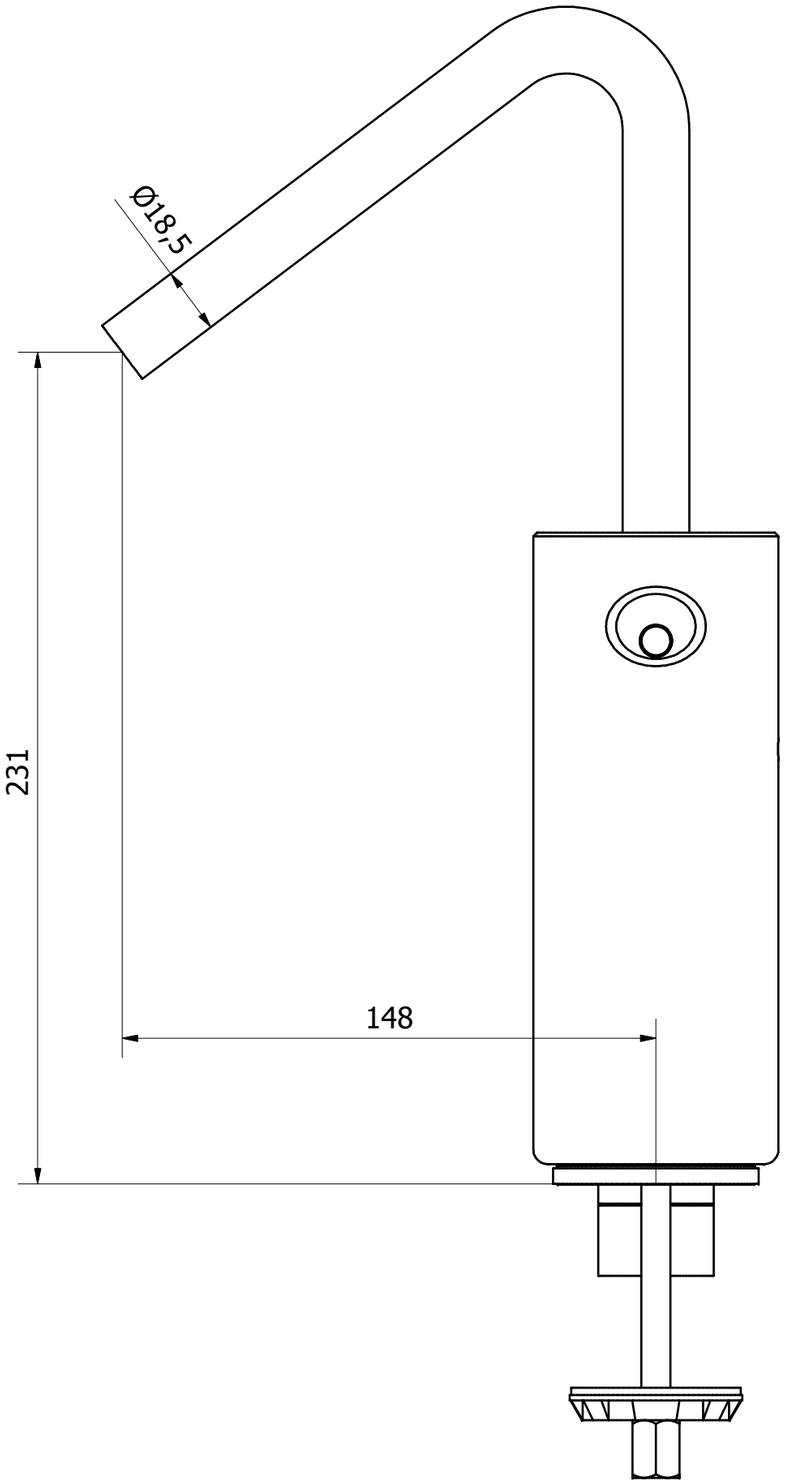

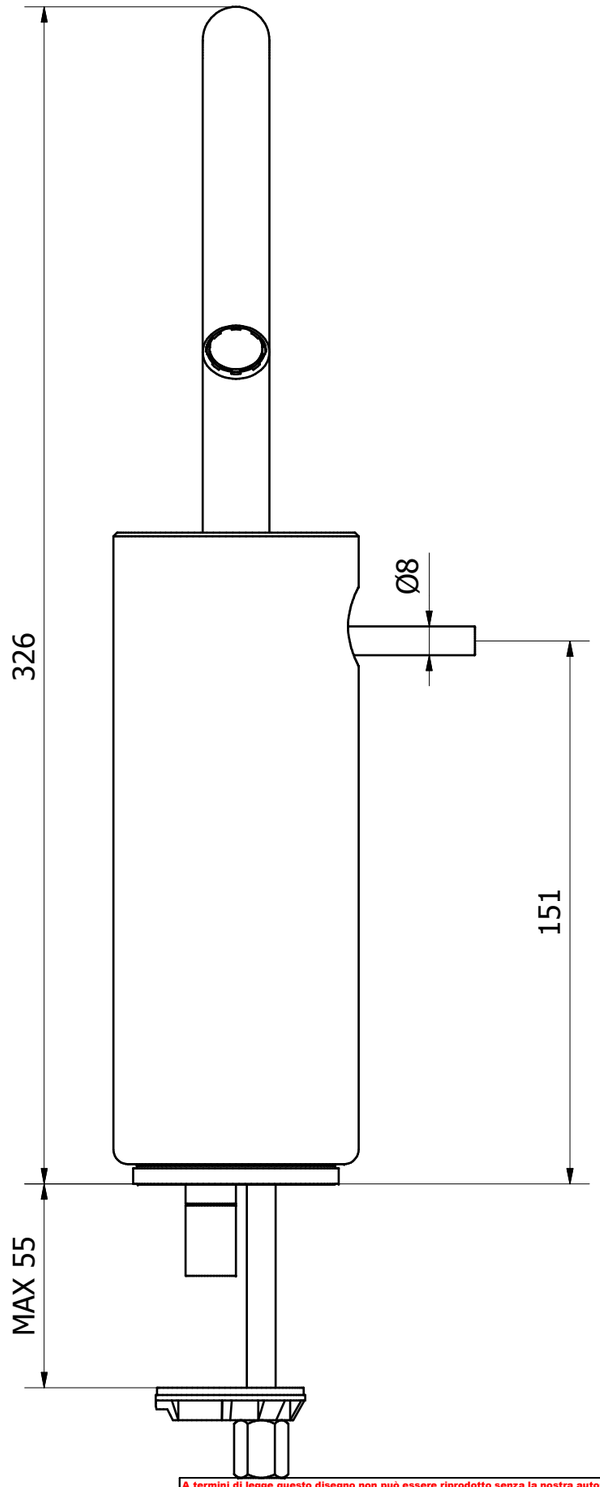

Foro sanitario: MIN Ø40 mm
Basin hole MAX Ø50 mm

A termini di legge questo disegno non può essere riprodotto senza la nostra autorizzazione

IBRUBINETTI
Via dei Pianotti 3/5
25068 Sarezzo - BRESCIA
tel. 030802101 fax. 030803097
www.ibrubinetterie.it

Tolleranze generali	Peso	Scala	Formato
±0.1			A3

Materiale			

Disegnatore	Data creazione	Approvato da	Approvato il
Vivenzi M.	*29/03/2016*		

Denominazione	Codice
Ingombro lava alto	*KMR202CCXN_2*