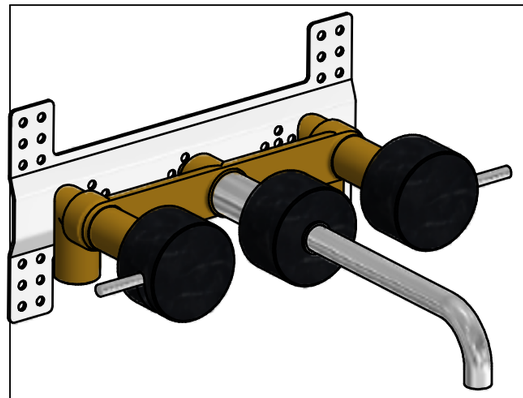

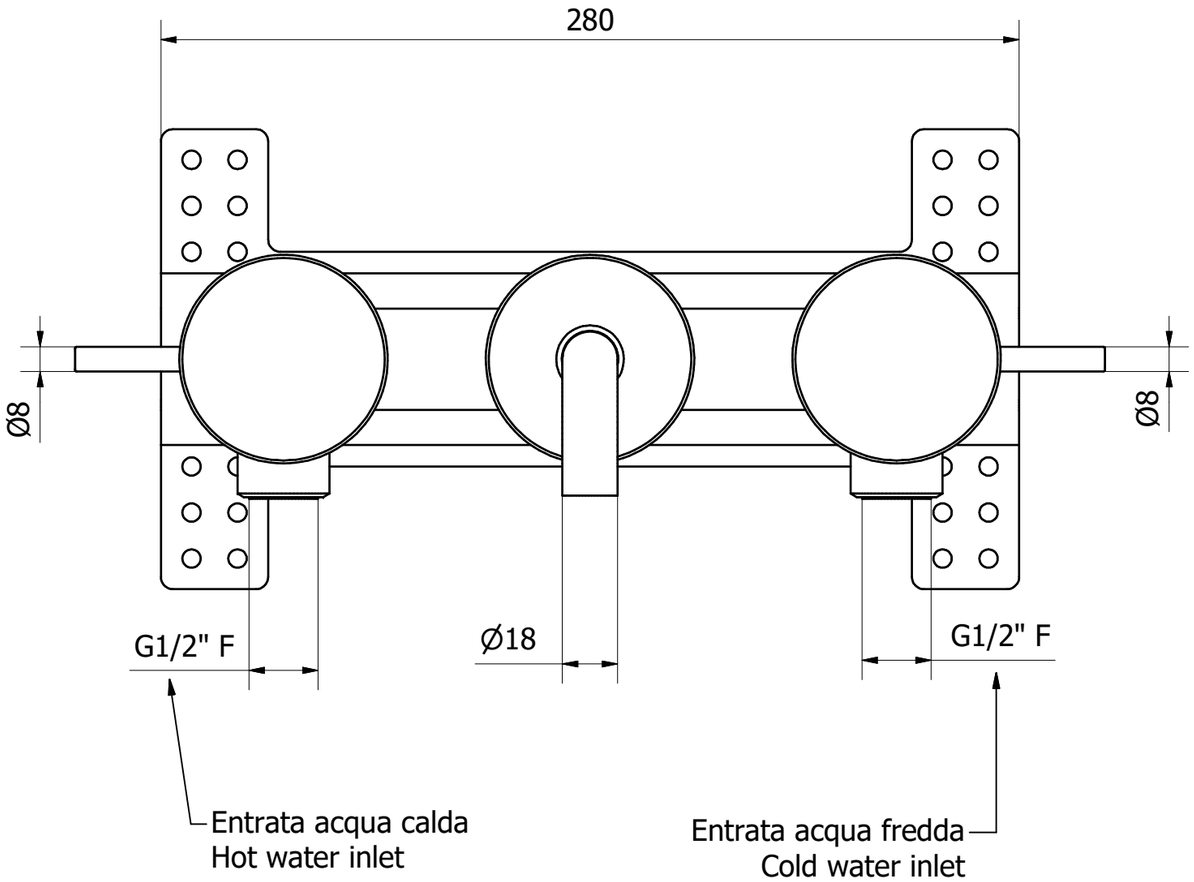

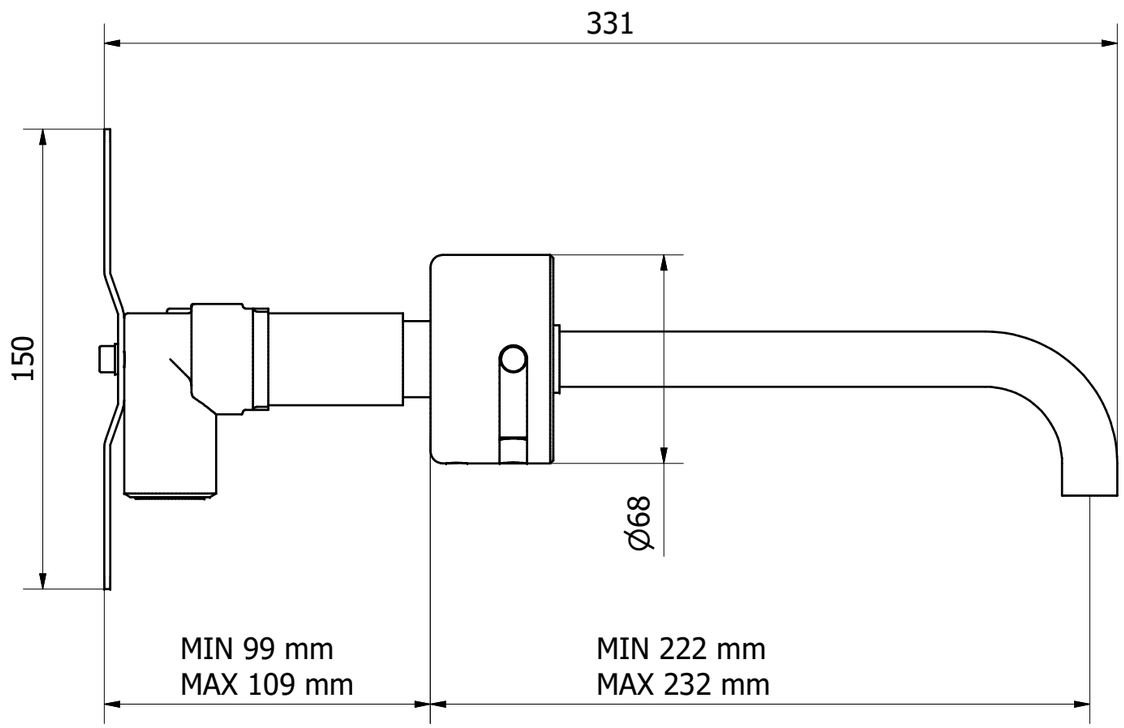

A termini di legge questo disegno non può essere riprodotto senza la nostra autorizzazione

IB RUBINETTI
Via dei Pianotti 3/5
25068 Sarezzo - BRESCIA
tel. 030802101 fax. 030803097
www.ibrubinetterie.it

Tolleranze generali	Peso	Scala	Formato
±0.1			A3

Materiale			

Disegnatore	Data creazione	Approvato da	Approvato il
Vivenzi M.	*30/03/2016*		

Denominazione	Codice
Ingombro lavabo incasso 3 fori	*KMR307CCXN_2*