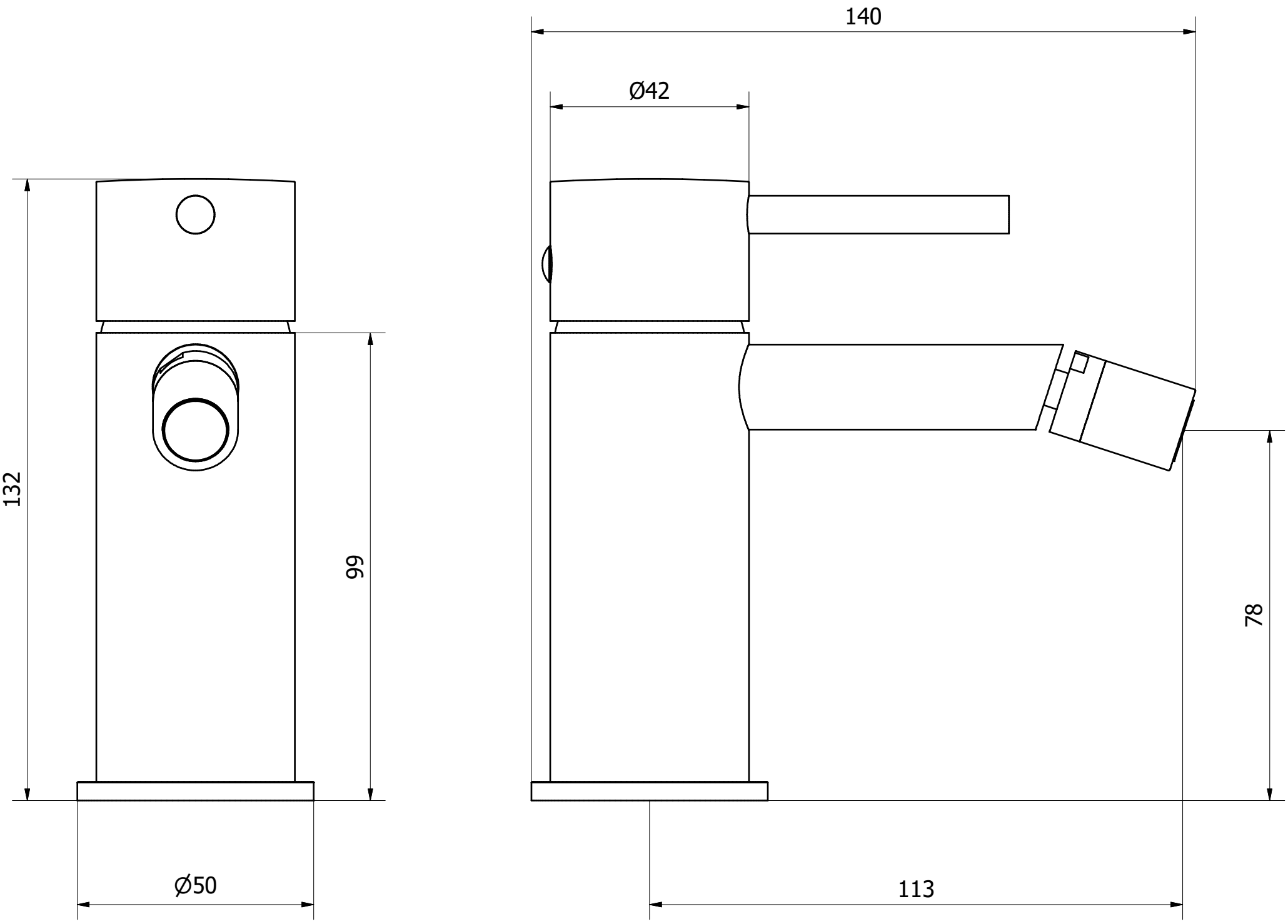


A termini di legge questo disegno non può essere riprodotto senza la nostra autorizzazione

IB RUBINETTI
Via dei Pianotti 3/5
25068 Sarezzo - BRESCIA
tel. 030802101 fax. 030803097
www.ibrubinetterie.it

| Tolleranze generali | Peso | Scala | Formato |
|---|---|---|---|
| | | 1 : 1 | A3 |

| Materiale | | | |
|---|---|---|---|
| | | | |

| Disegnatore | Data creazione | Approvato da | Approvato il |
|---|---|---|---|
| *M. Vivenzi* | *28/03/2018* | | |

| Denominazione | Codice |
|---|---|
| *Ingombro bidet* | *KID220CCXN_1* |