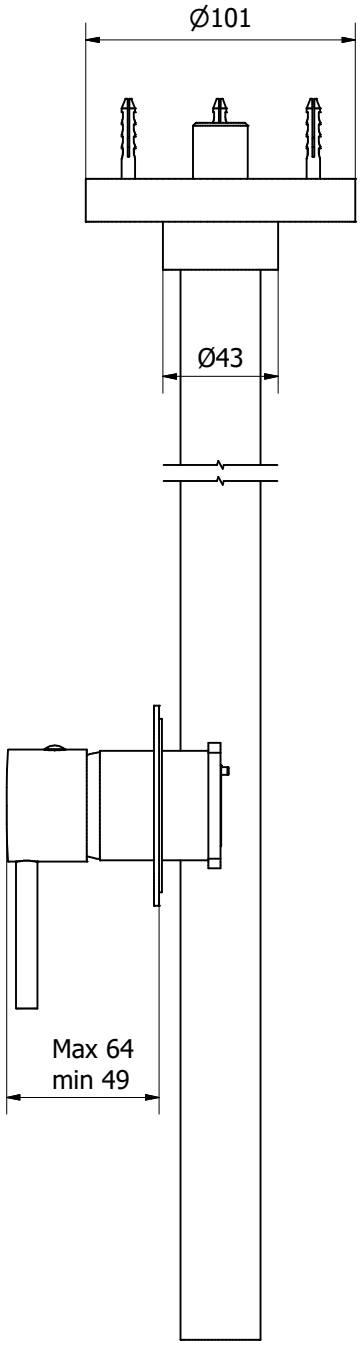

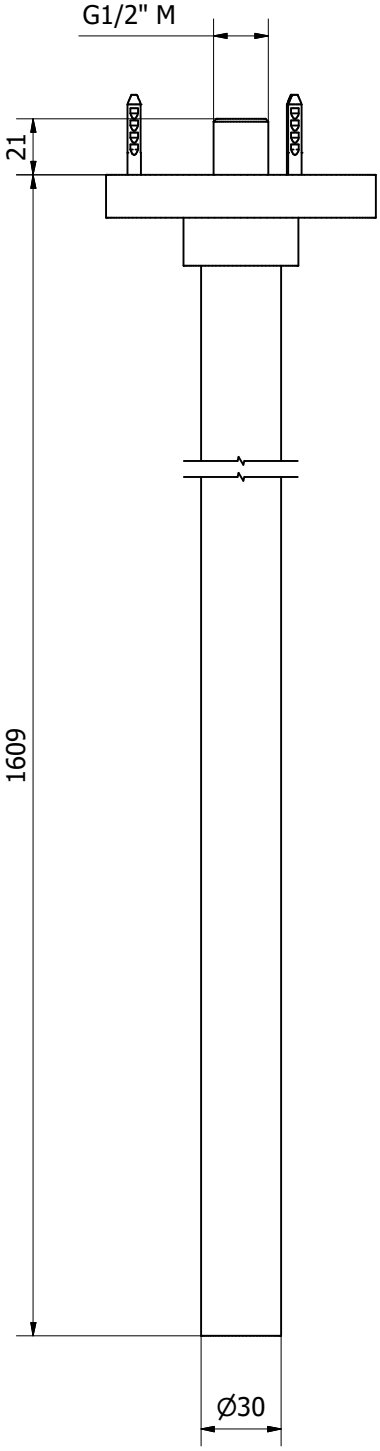

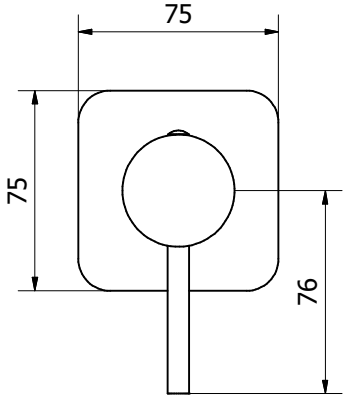

A termini di legge questo disegno non può essere riprodotto senza la nostra autorizzazione

IB RUBINETTI
Via dei Pianotti 3/5
25068 Sarezzo - BRESCIA
tel. 030802101 fax. 030803097
www.ibrubinetterie.it

Derivazione	Cod. Commessa	Toll. gen.	Formato
		±0.1	A3

Materiale	Peso lordo	Peso netto	Scala
			1:12

Disegnatore	Data creazione	Approvato da	Approvato il
M. Vivenzi	17/06/2019		

Denominazione	Codice
Rubinetto da soffitto con miscelatore	EID210CCXN_19