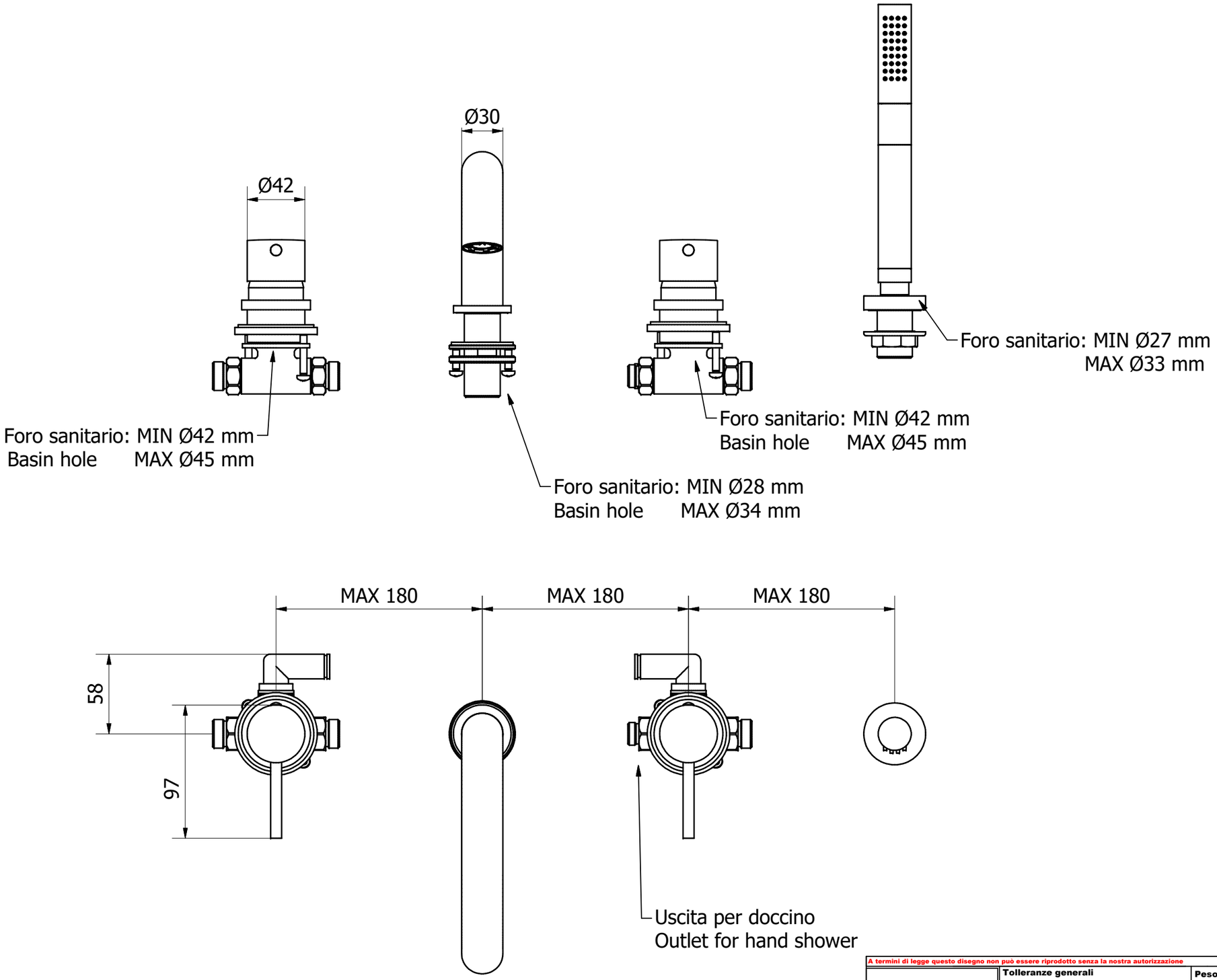

A termini di legge questo disegno non può essere riprodotto senza la nostra autorizzazione

IB RUBINETTI
Via dei Pianotti 3/5
25068 Sarezzo - BRESCIA
tel. 030802101 fax. 030803097
www.ibrubinetterie.it

Tolleranze generali	Peso	Scala	Formato
±0.1		1:3	A3

Materiale			

Disegnatore	Data creazione	Approvato da	Approvato il
Vivenzi M.	*02/03/2018*		

Denominazione	Codice
Ingombro bordovasca 4 fori	*KID396CCXN_1*