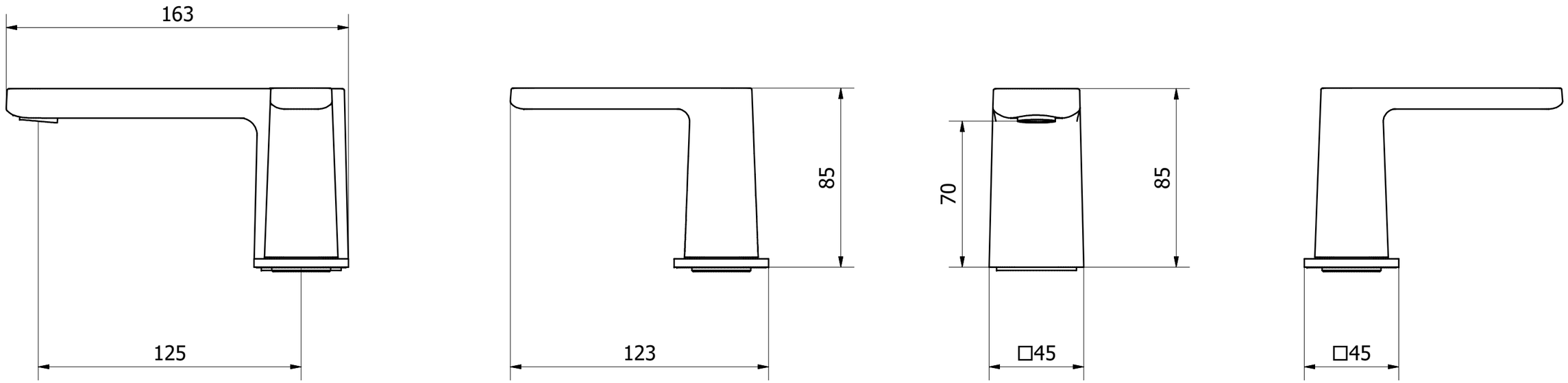

Foro sanitario maniglie MIN Ø30 mm - 1.18 in
Handle basin hole MAX Ø35 mm - 1.37 in

Foro sanitario bocca Ø34 mm - 1.33 in
Spout basin hole

A termini di legge questo disegno non può essere riprodotto senza la nostra autorizzazione

IB RUBINETTI
Via dei Pianotti 3/5
25068 Sarezzo - BRESCIA
tel. 030802101 fax. 030803097
www.ibrubinetterie.it

Tolleranze generali	Peso	Scala	Formato
		1 : 2	A3

Materiale			
Disegnatore	Data creazione	Approvato da	Approvato il
M. Vivenzi	*14/03/2017*		

Denominazione	Codice
Ingombro lavabo tre fori	*KAA392CCXN_1*