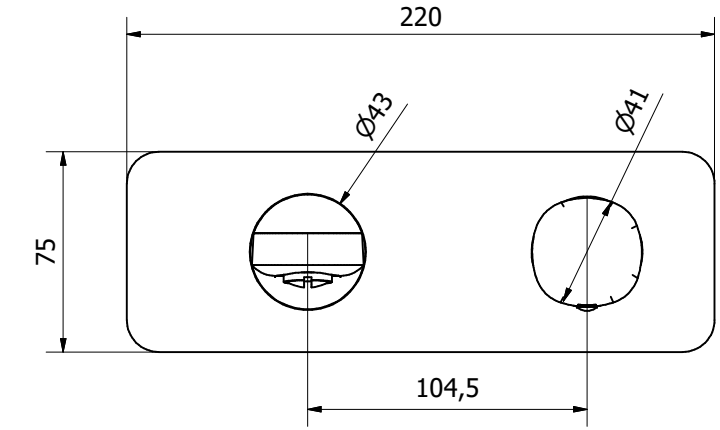

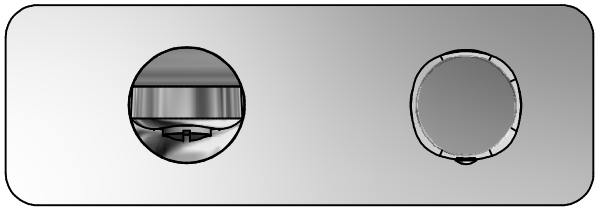

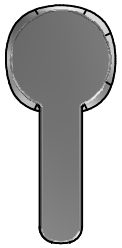

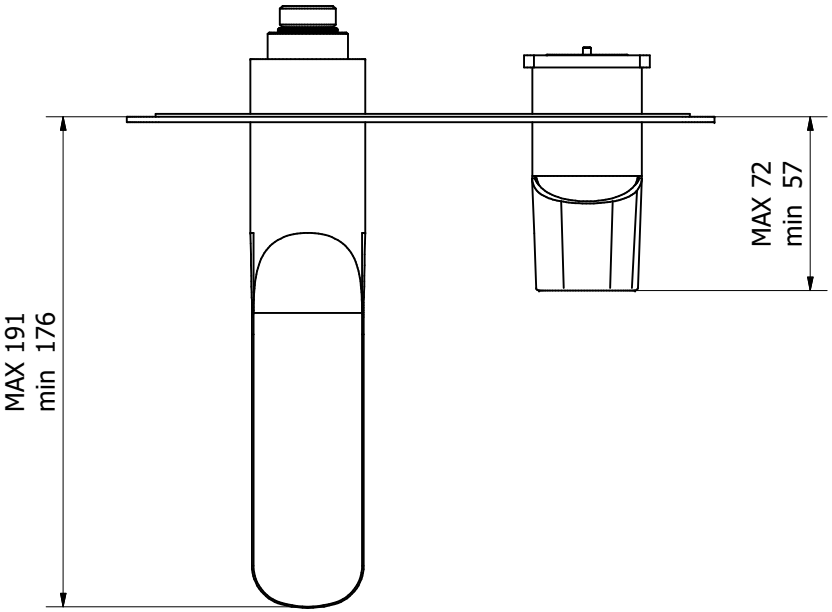

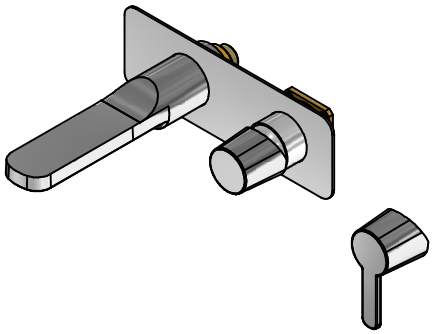

A termini di legge questo disegno non può essere riprodotto senza la nostra autorizzazione

IB RUBINETTI
Via dei Pianotti 3/5
25068 Sarezzo - BRESCIA
tel. 030802101 fax. 030803097
www.ibrubinetterie.it

Derivazione	Cod. Commessa	Toll. gen.	Formato
		±0.1	A3

Materiale	Peso lordo	Peso netto	Scala
			1 : 2

Disegnatore	Data creazione	Approvato da	Approvato il
A. Capelloni	08/04/2019		

Denominazione	Codice
KAA206-FINITURA	EAA206CCXN_19