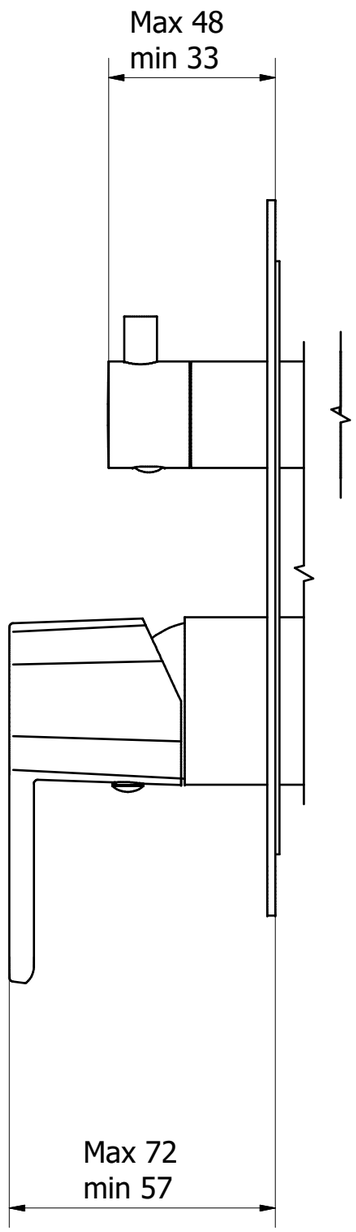

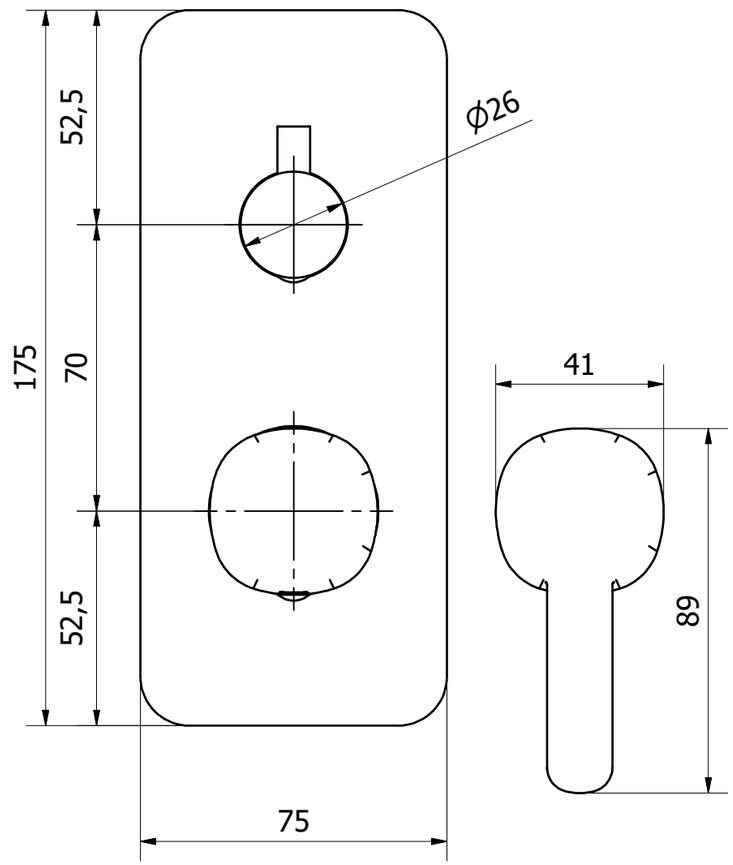

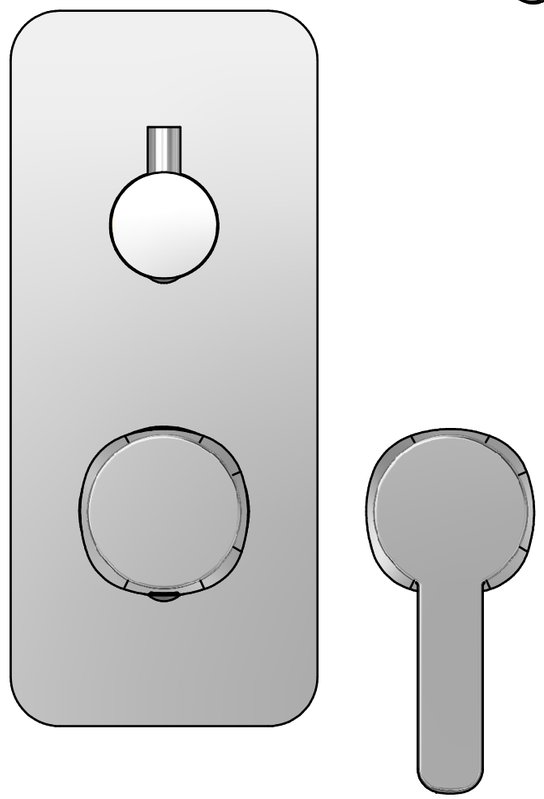

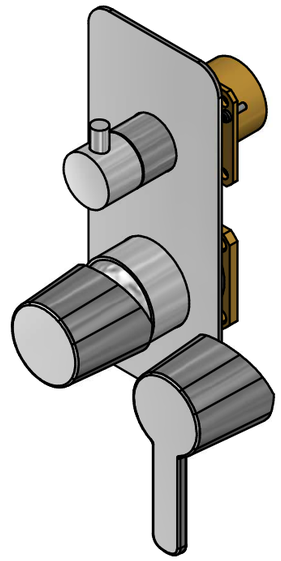

A termini di legge questo disegno non può essere riprodotto senza la nostra autorizzazione

IB RUBINETTI
Via dei Pianotti 3/5
25068 Sarezzo - BRESCIA
tel. 030802101 fax. 030803097
www.ibrubinetterie.it

Derivazione	Cod. Commessa	Toll. Gen.	Formato
		±0.1	A3
Materiale	**Peso lordo**	**Peso netto**	**Scala**
		N/A	1 : 1.5

Disegnatore	Data creazione	Approvato da	Approvato il
A. Capelloni	06/02/2019		

Denominazione	Codice
Esterno KAA312	EAA312CCXN-19