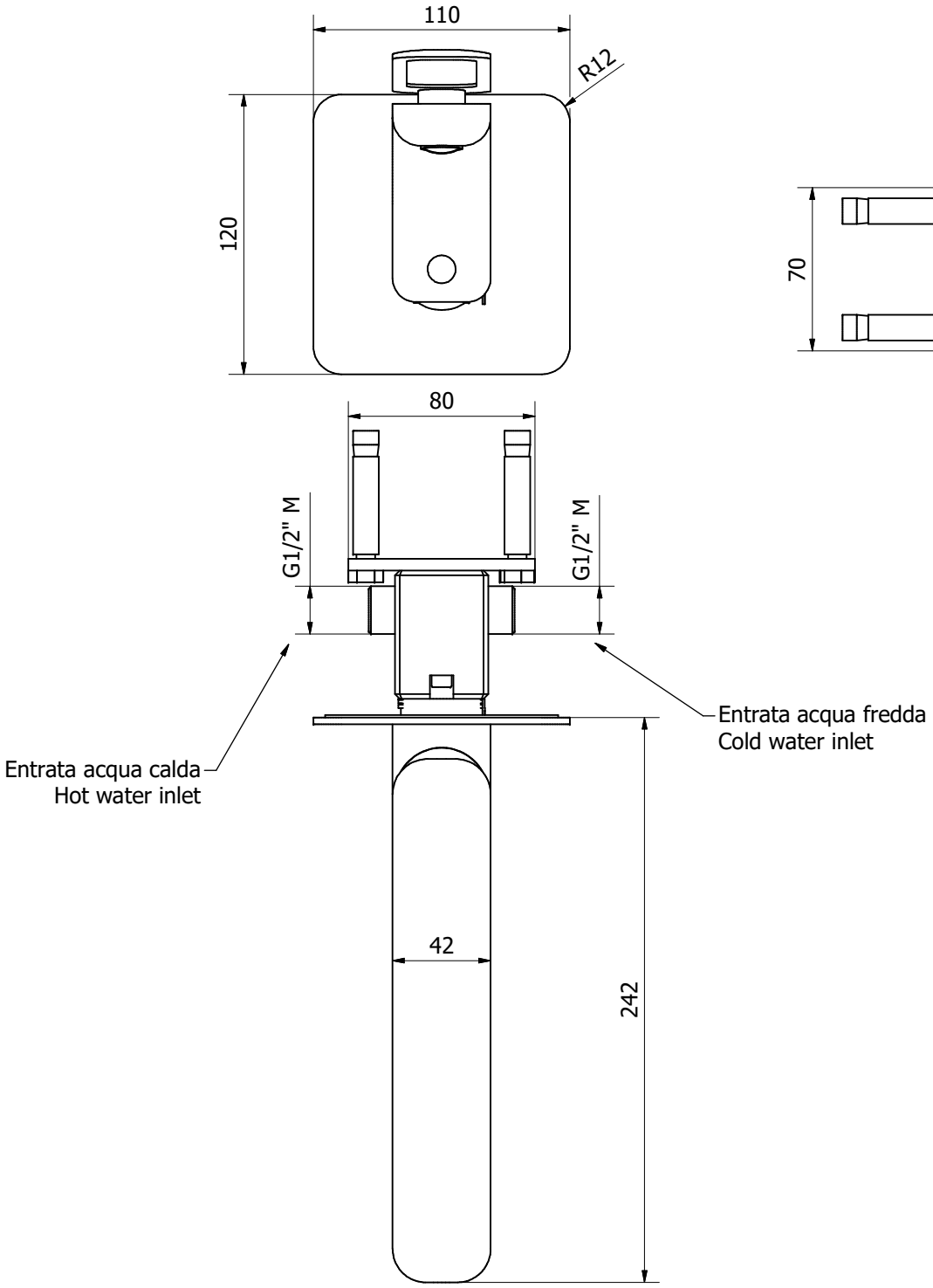


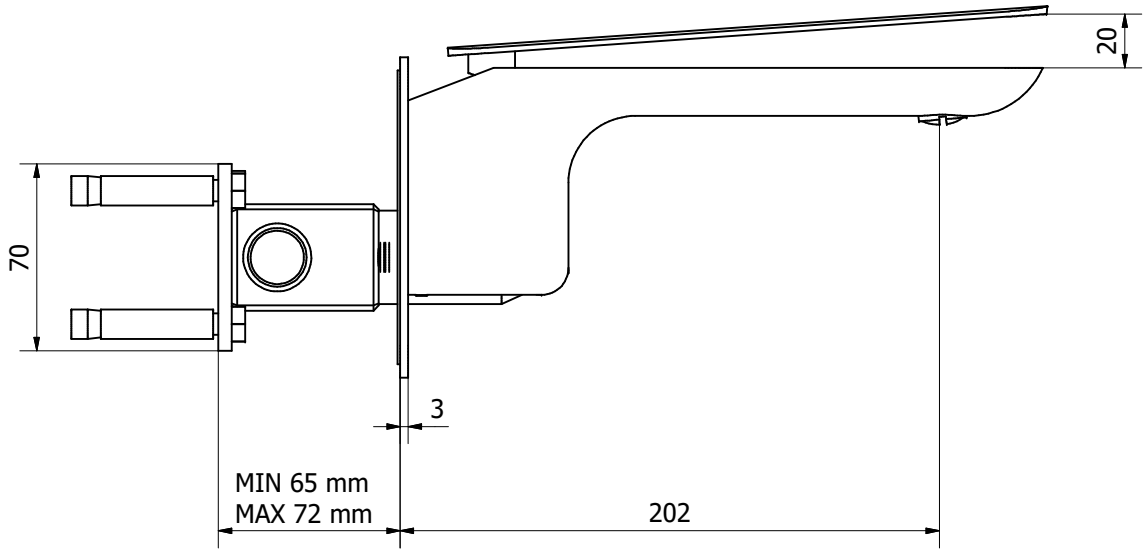


A termini di legge questo disegno non può essere riprodotto senza la nostra autorizzazione

www.ibrubinetterie.it
Via dei Pianotti 3/5
25068 Sarezzo - BRESCIA
tel. 030802101 fax. 030803097
www.ibrubinetterie.it

| Tolleranze generali | Peso | Scala | Formato |
|---|---|---|---|
| ±0.1 | | | A3 |

Materiale

| Disegnatore | Data creazione | Approvato da | Approvato il |
|---|---|---|---|
| Vivenzi M. | 28/11/2013 | | |

Denominazione: Ingombro lavabo incasso KH-02

Codice: KK2209CCXN_1