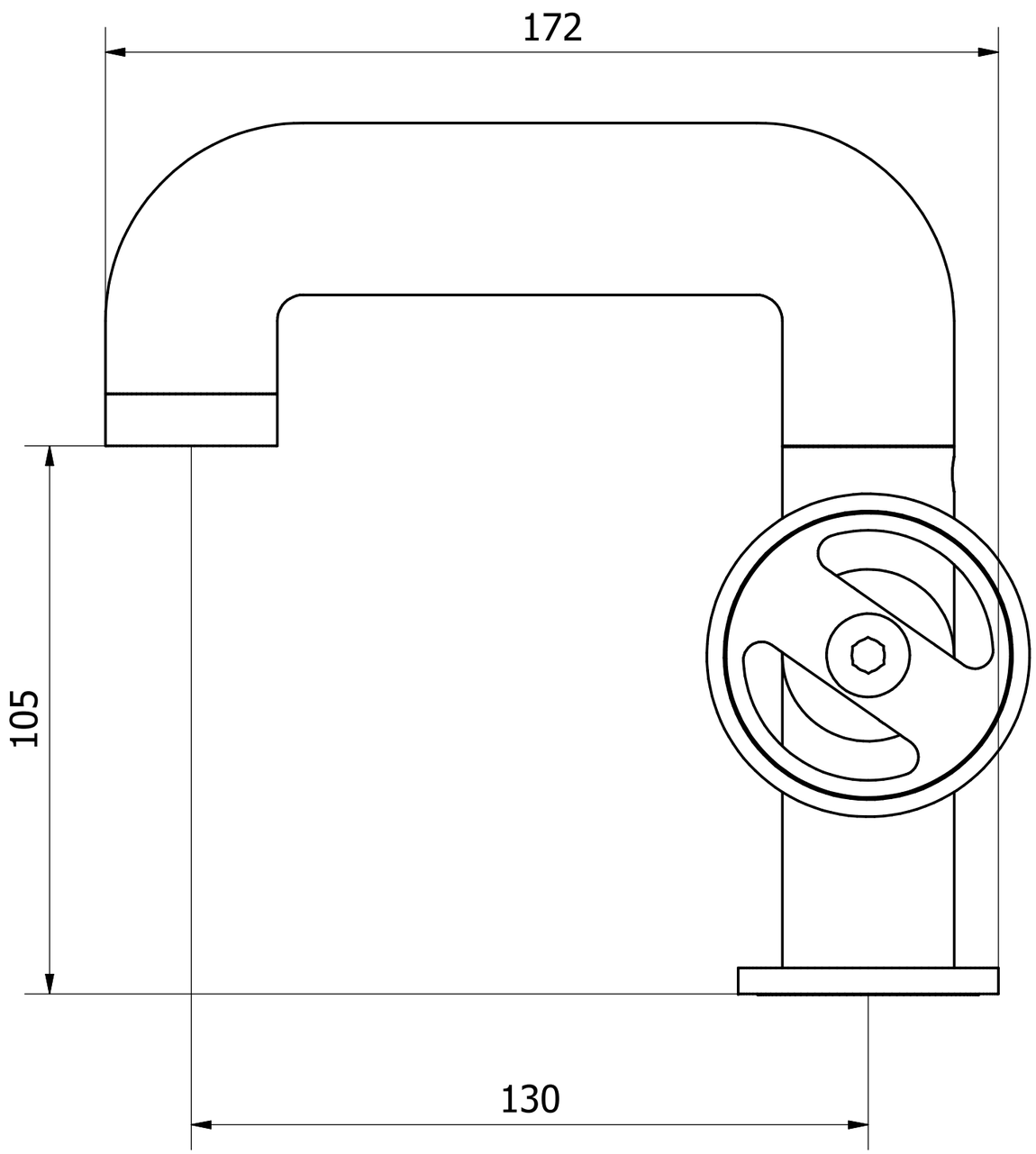

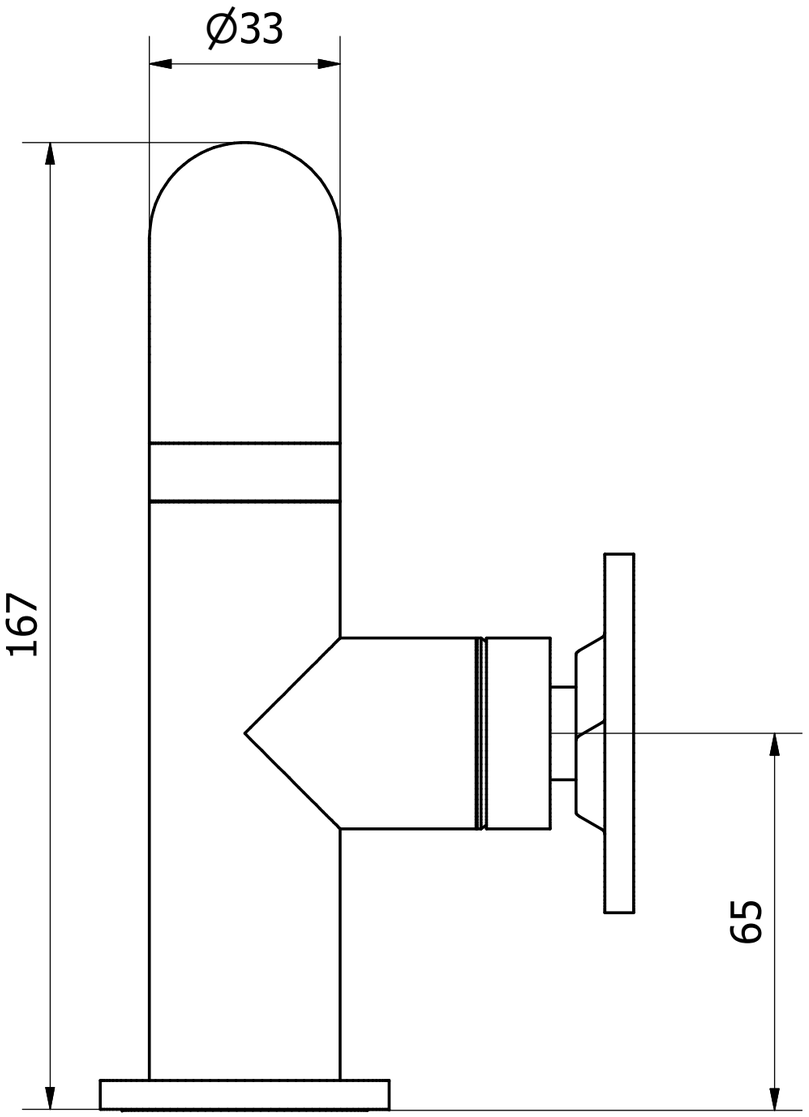

Foro sanitario: MIN Ø28 mm - 1.10 in
Basin hole MAX Ø34 mm - 1.33 in

A termini di legge questo disegno non può essere riprodotto senza la nostra autorizzazione

IB RUBINETTI
Via dei Pianotti 3/5
25068 Sarezzo - BRESCIA
tel. 030802101 fax. 030803097
www.ibrubinetterie.it

Tolleranze generali	Peso	Scala	Formato
		1 : 1.5	A4

Materiale			
Disegnatore	Data creazione	Approvato da	Approvato il
M. Vivenzi	*28/07/2017*		

Denominazione	Codice
Ingombro lavabo	*KB1200CCXN_1*