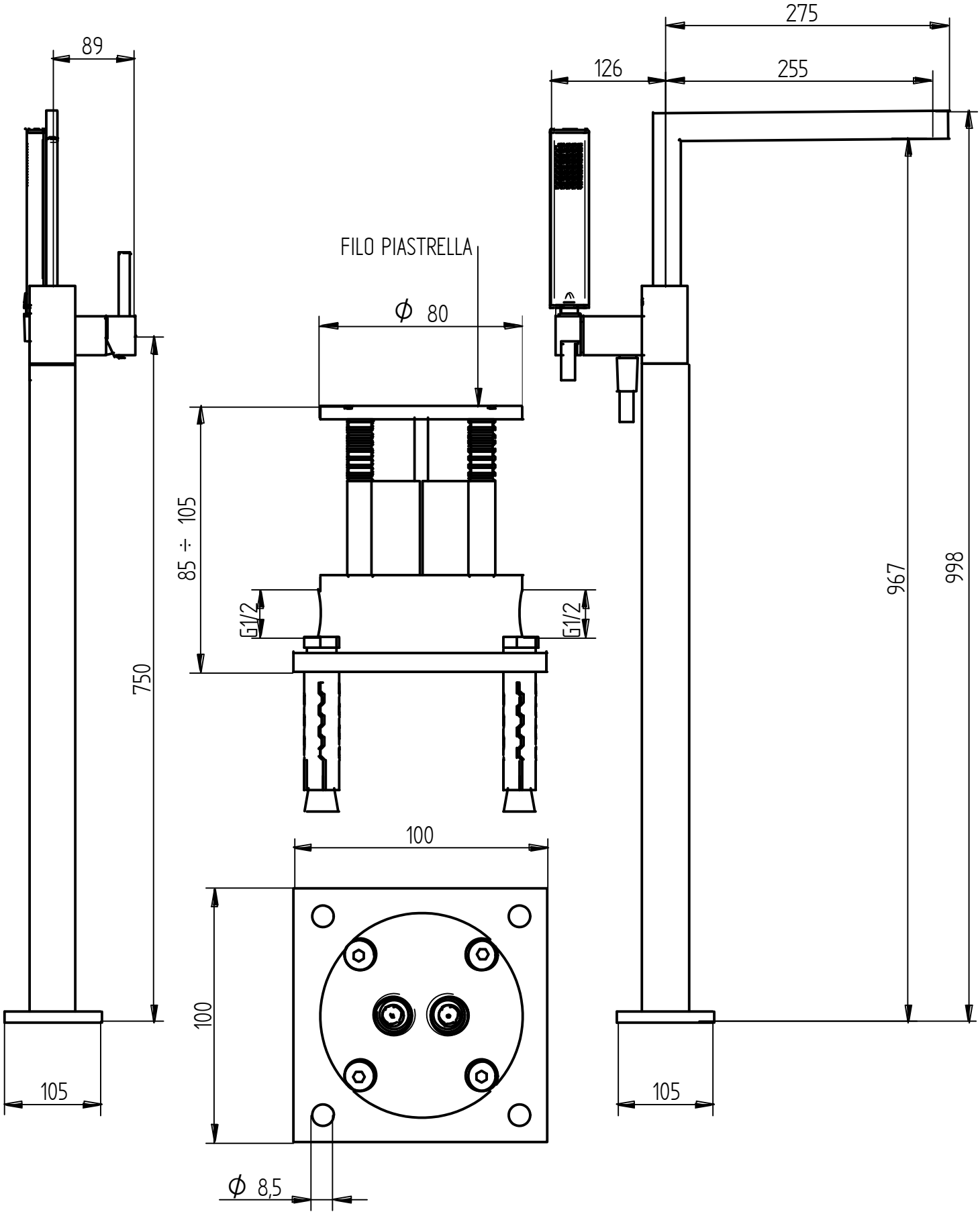

BELLOSTA rubinetterie rubinetti d'autore made in Italy	**Articolo**	7501/N4/A/E+734012
	Descrizione	Miscelatore vasca c/attacchi da pavimento